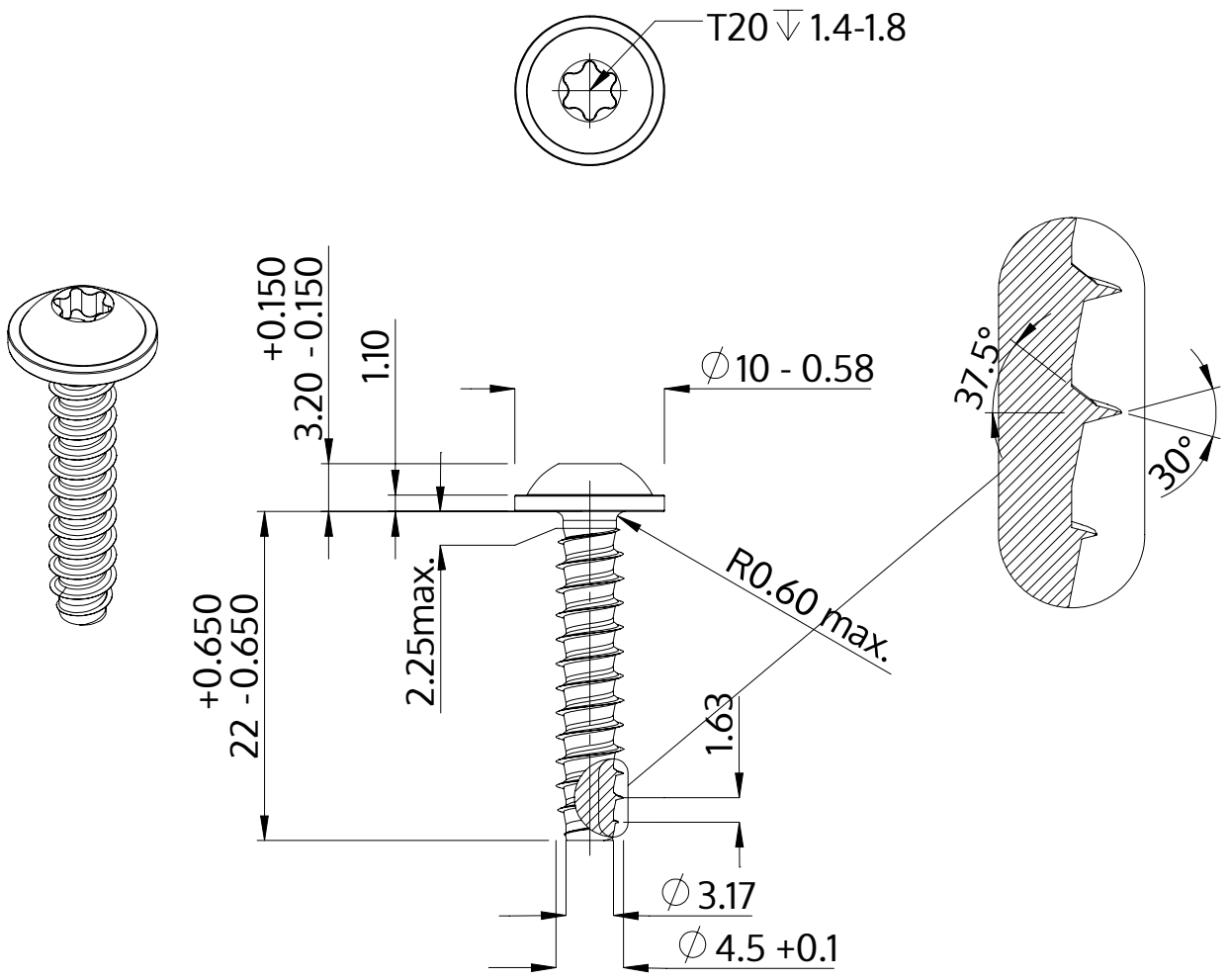

Descrizione	STP38 4.5x22.0 - T20
Materiale	acciaio, temprato
Superficie	Placcato Zinco-Nichel, passivato nero, ricotto, sigillato
Peso	2.704 kg / 1000 pezzi

SCREWERK	**STP380450220B**	
Disegno metrico A4	Scala None:1	2024-04