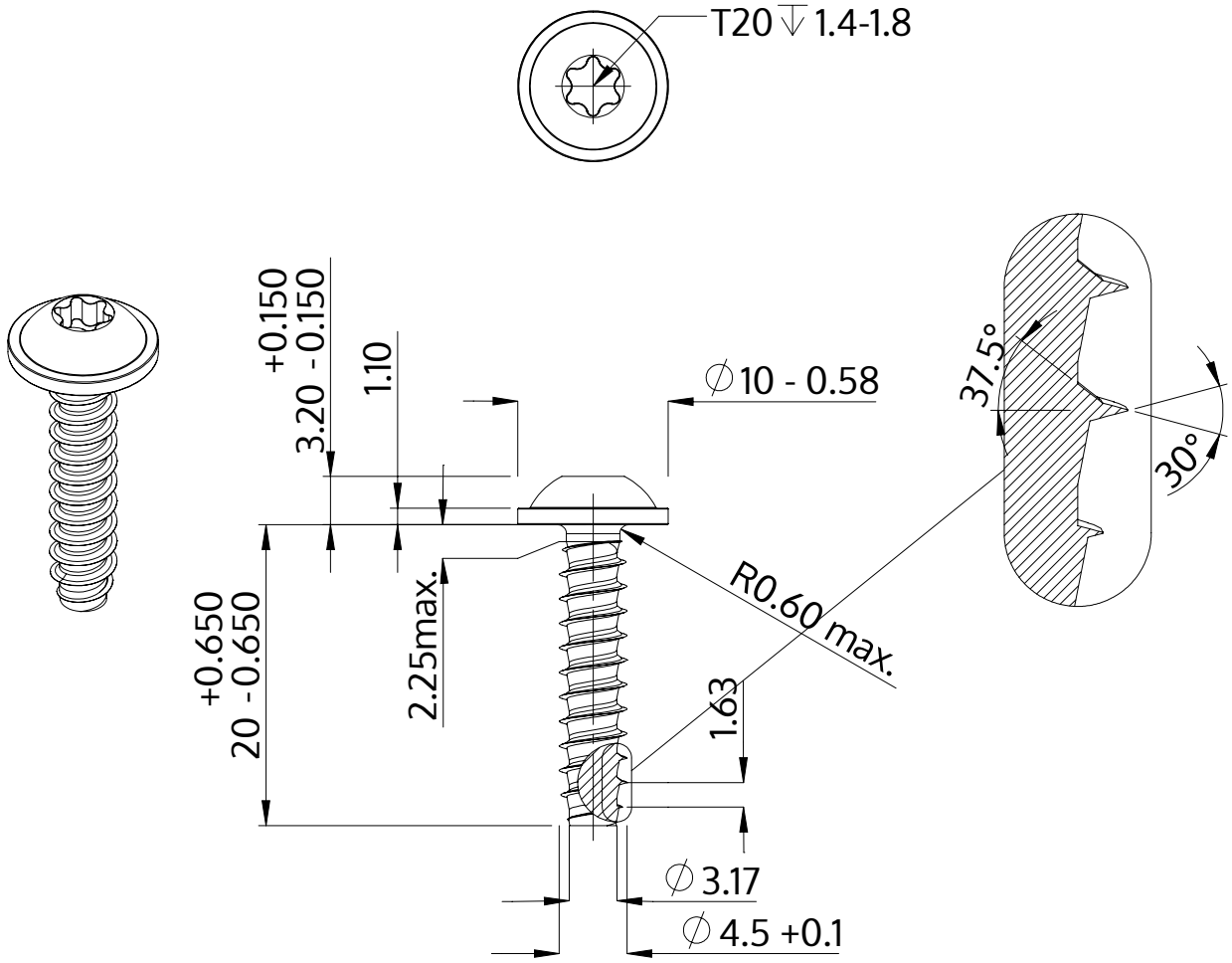

Açıklaması	STP38 4.5x20.0 - T20
Malzeme	Çelik, sertleştirilmiş
Kaplama	ZnNi siyah-pasifleştirilmiştir, temperlenmistir, kaplanmış
Ağırlık	2.550 kg / 1000 Adet

SCREWERK	**STP380450200B**	
Metrik çizim A4	Ölçeklendirme None:1	2024-04