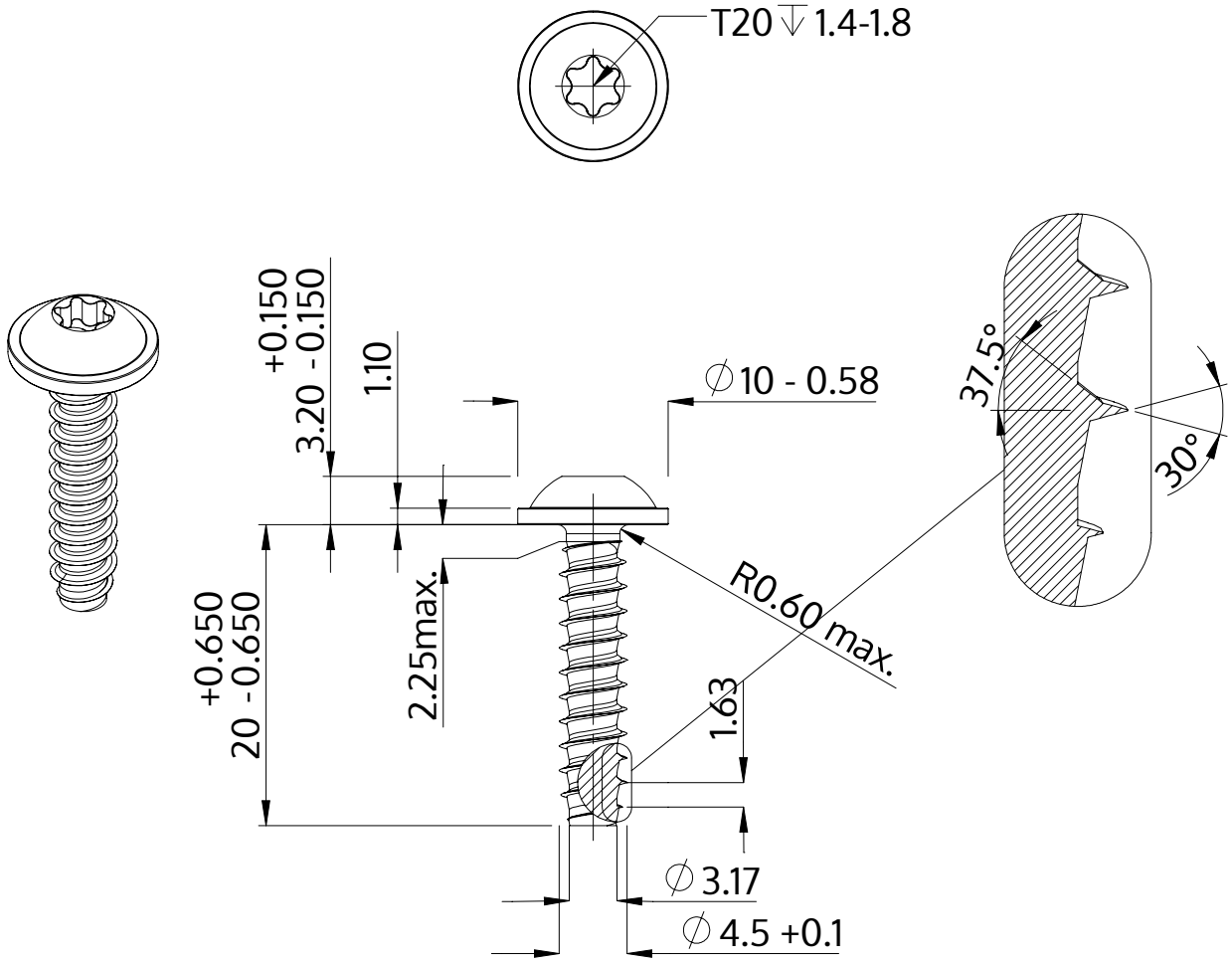

Beschrijving	STP38 4.5x20.0 - T20
Materiaal	veredeld staal
Oppervlak	ZnNi zwart-gepassiveerd, getempert, verzegeld
Gewicht	2.550 kg / 1000 stuk

SCREWERK	**STP380450200B**	
Metrische tekening A4	Schaal 2:1	2024-10