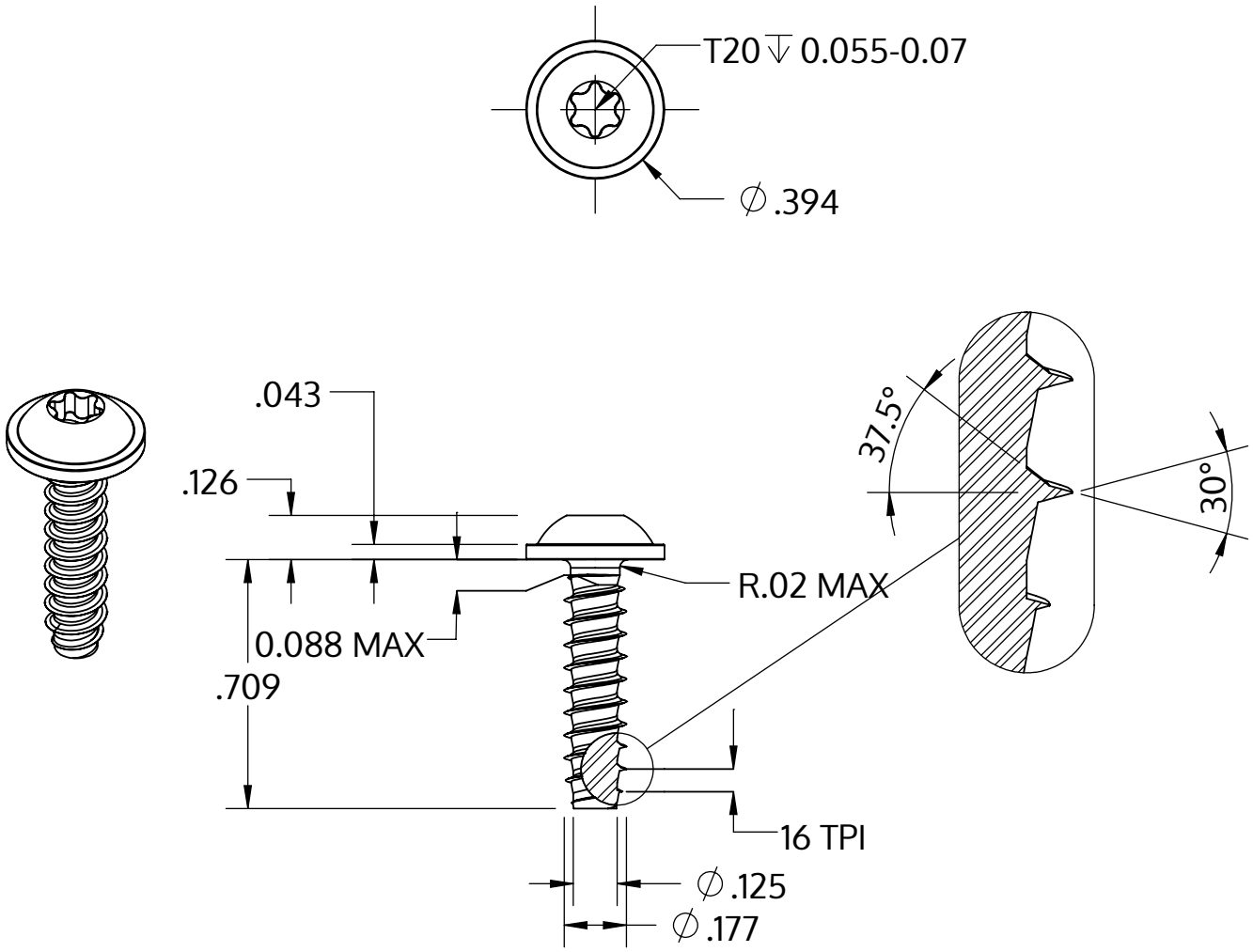

Metric size	M4.5 x 1.63 mm
US size (converted)	#9.5-16
	Tolerances [inch]
Length	+/- 0.021
Head diameter	+0 / -0.022
Head height	+/- 0.005
Thread diameter	+0.003 / -0

Beskrivning	STP38 4.5x18.0 - T20
Material	stål, härdat
Yta	förzinkad 5-7 µm, härdad, blå/transparent passiviserad
Vikt	2.396 kg / 1000 styck

SCREWERK	**STP380450180S**	
_Zoll Zeichnung Größe A	Skala 2:1	2024-10