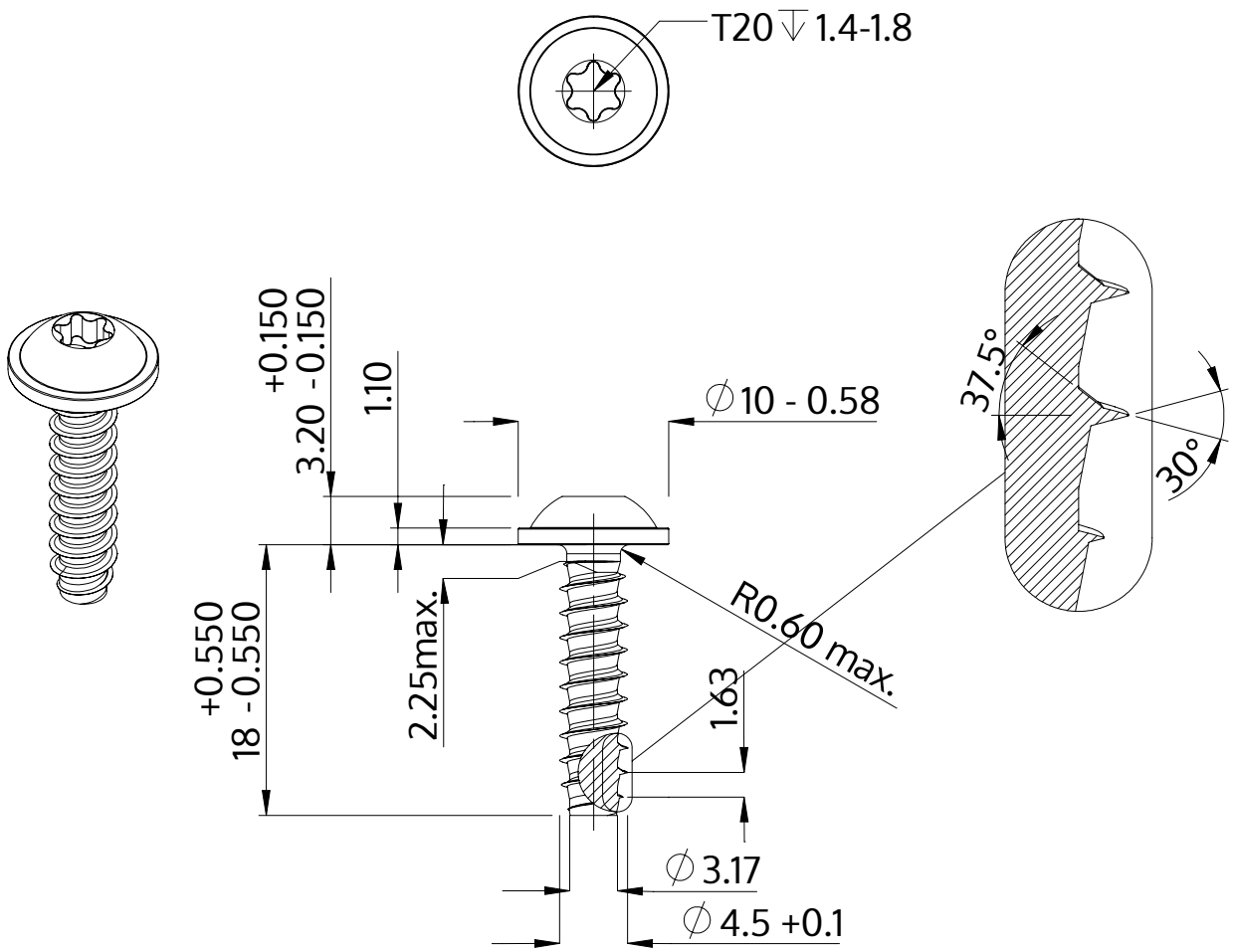

Beskrivning	STP38 4.5x18.0 - T20
Material	rostfritt stål A2
Yta	blank och passiviserad
Vikt	2.396 kg / 1000 styck

SCREWERK	**STP380450180E**	
Metrisk skiss A4	Skala None:1	2024-04