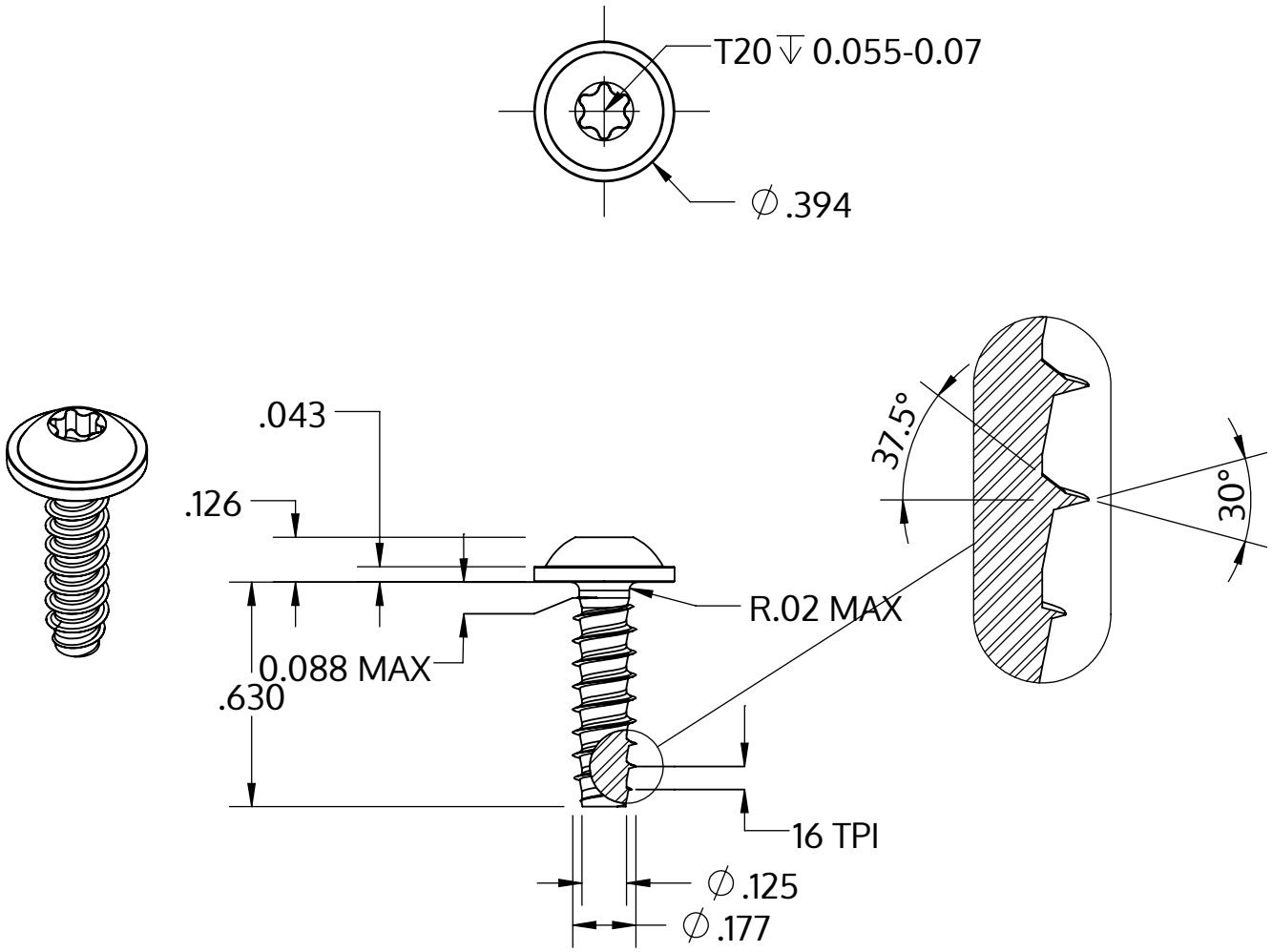

Metric size	M4.5 x 1.63 mm
US size (converted)	#9.5-16
	Tolerances [inch]
Length	+/- 0.021
Head diameter	+0 / -0.022
Head height	+/- 0.005
Thread diameter	+0.003 / -0

Descripción	STP38 4.5x16.0 - T20
Material	Acero Inoxidable A2
Superficie	Laminado brillante, barnizado y pasivado
Peso	2.243 kg / 1000 Piezas

SCREWERK	**STP380450160E**	
_Zoll Zeichnung Größe A	Escalada 2:1	2024-10