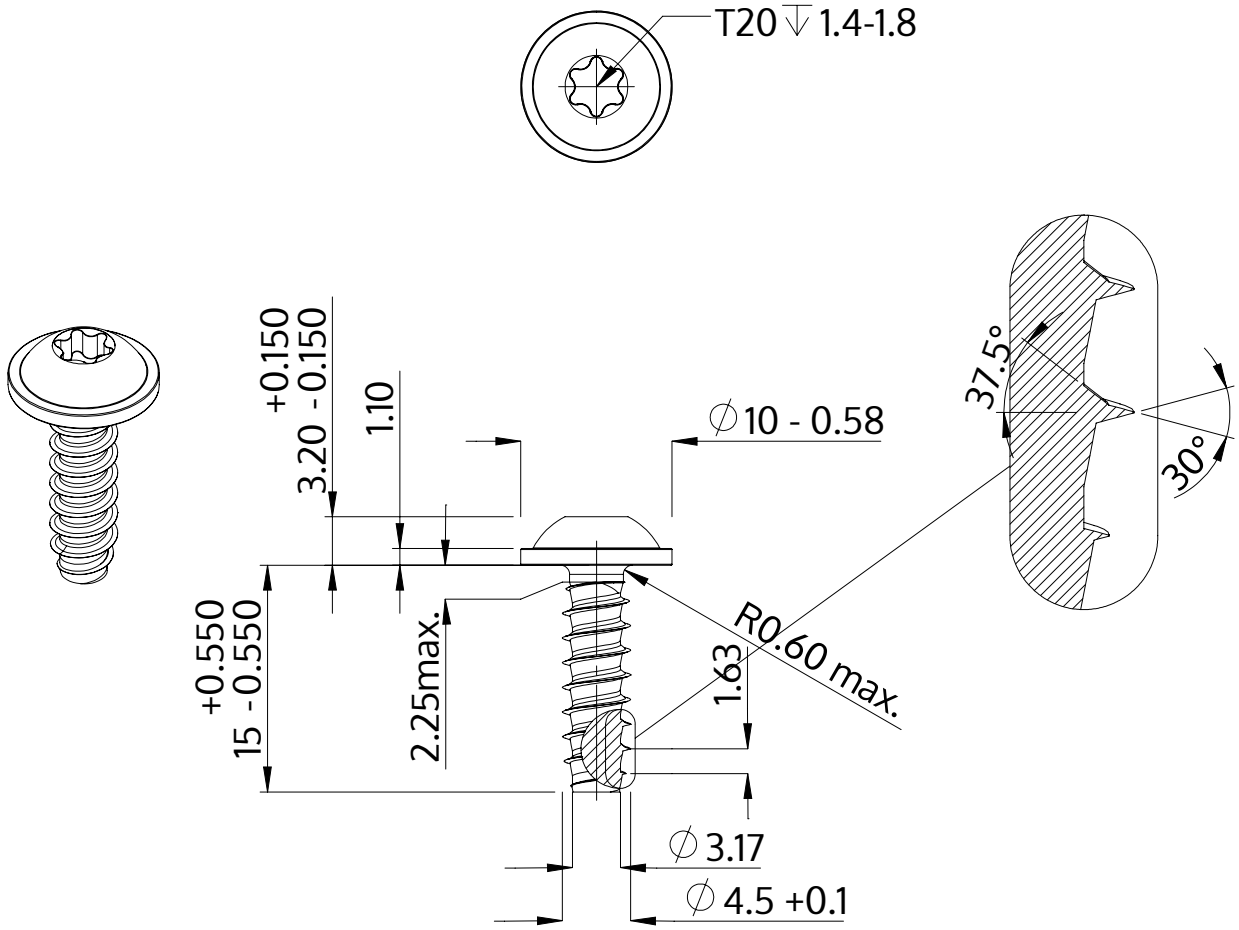

Popis	STP38 4.5x15.0 - T20
Materiál	Temperovaná ocel
Povrch	Pozinkovaná 5-7 µm, temperovaná, modrá, pasivovaná průhledně
Hmotnost	2.166 kg / 1000 Kus

SCREWERK	**STP380450150S**	
Metric výkres A4	Měřítko 2:1	2024-10