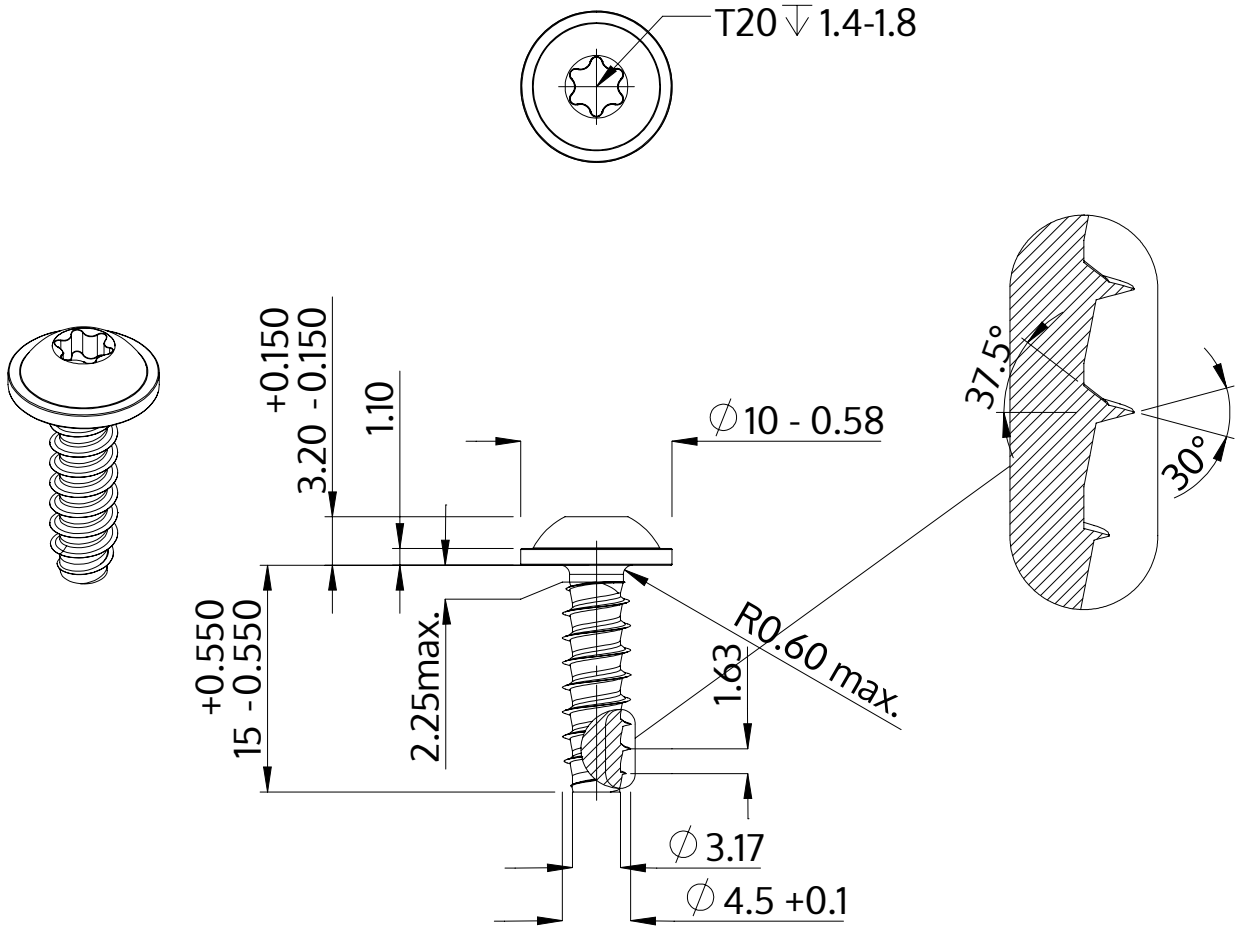

Описание	STP38 4.5x15.0 - T20
Материал	Нержавеющая сталь A2
Поверхность	Светлый отжиг и пассивация
Вес	2.166 kg / 1000 Штука

SCREWERK	**STP380450150E**	
Метрический чертеж A4	Шкала 2:1	2024-10