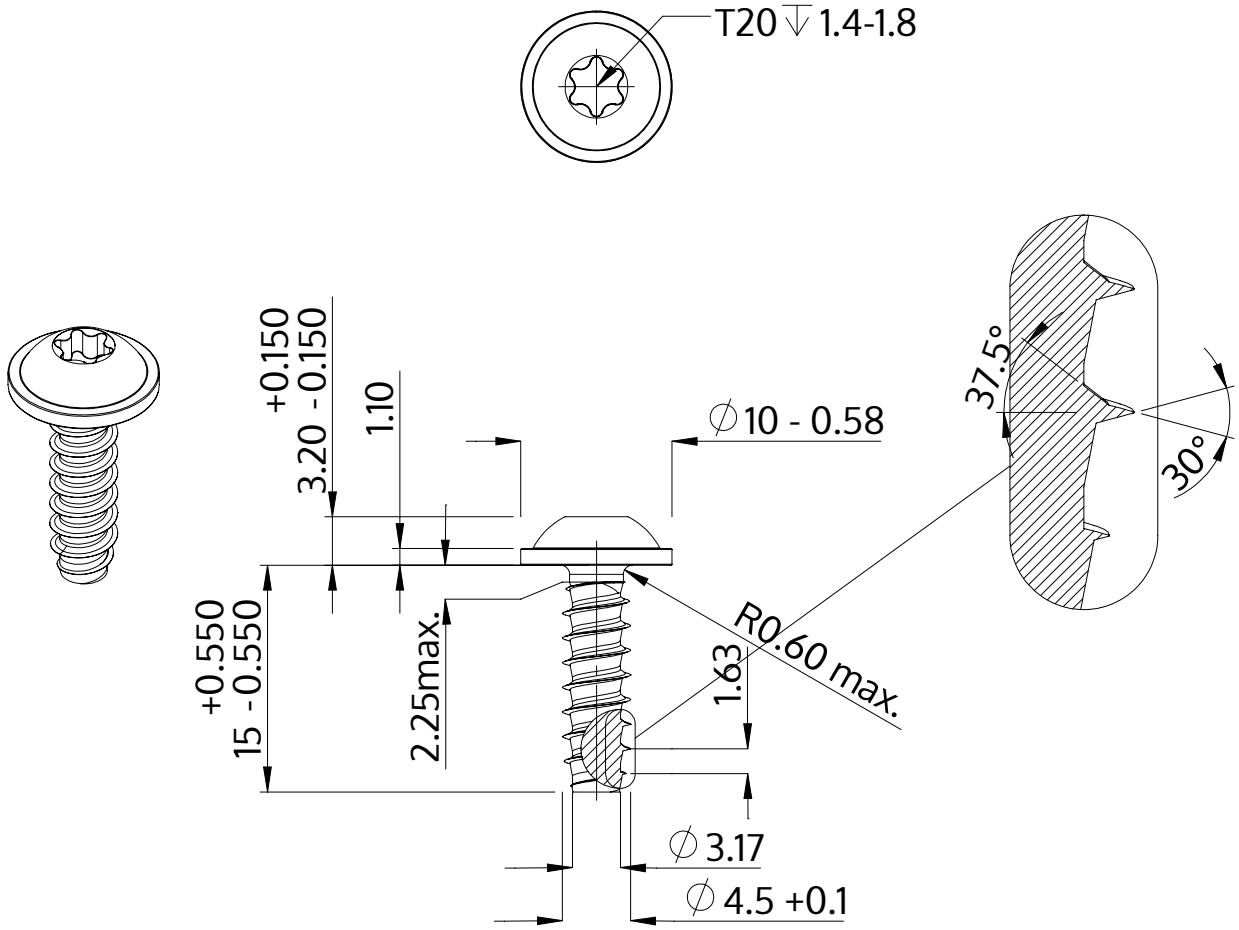

Beschrijving	STP38 4.5x15.0 - T20
Materiaal	roestvrij staal A2
Oppervlak	blank, geetst en gepassieveerd
Gewicht	2.166 kg / 1000 stuk

SCREWERK	**STP380450150E**	
Metrische tekening A4	Schaal 2:1	2024-10