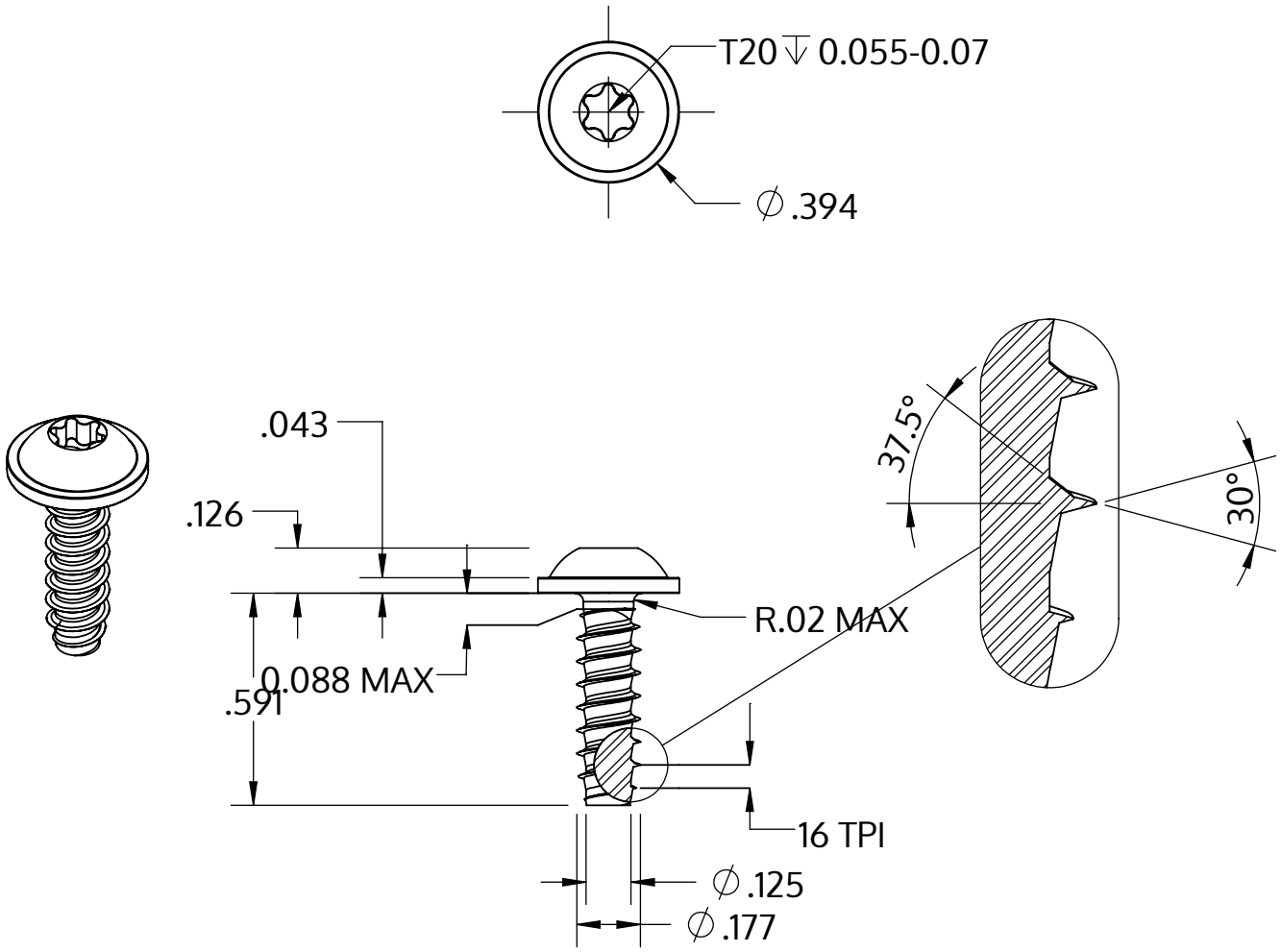

Metric size	M4.5 x 1.63 mm
US size (converted)	#9.5-16
	Tolerances [inch]
Length	+/- 0.021
Head diameter	+0 / -0.022
Head height	+/- 0.005
Thread diameter	+0.003 / -0

Описание	STP38 4.5x15.0 - T20
Материал	Нержавеющая сталь A2
Поверхность	Светлый отжиг и пассивация
Вес	2.166 kg / 1000 Штука

SCREWERK	**STP380450150E**	
_Zoll Zeichnung Größe A	Шкала 2:1	2024-10