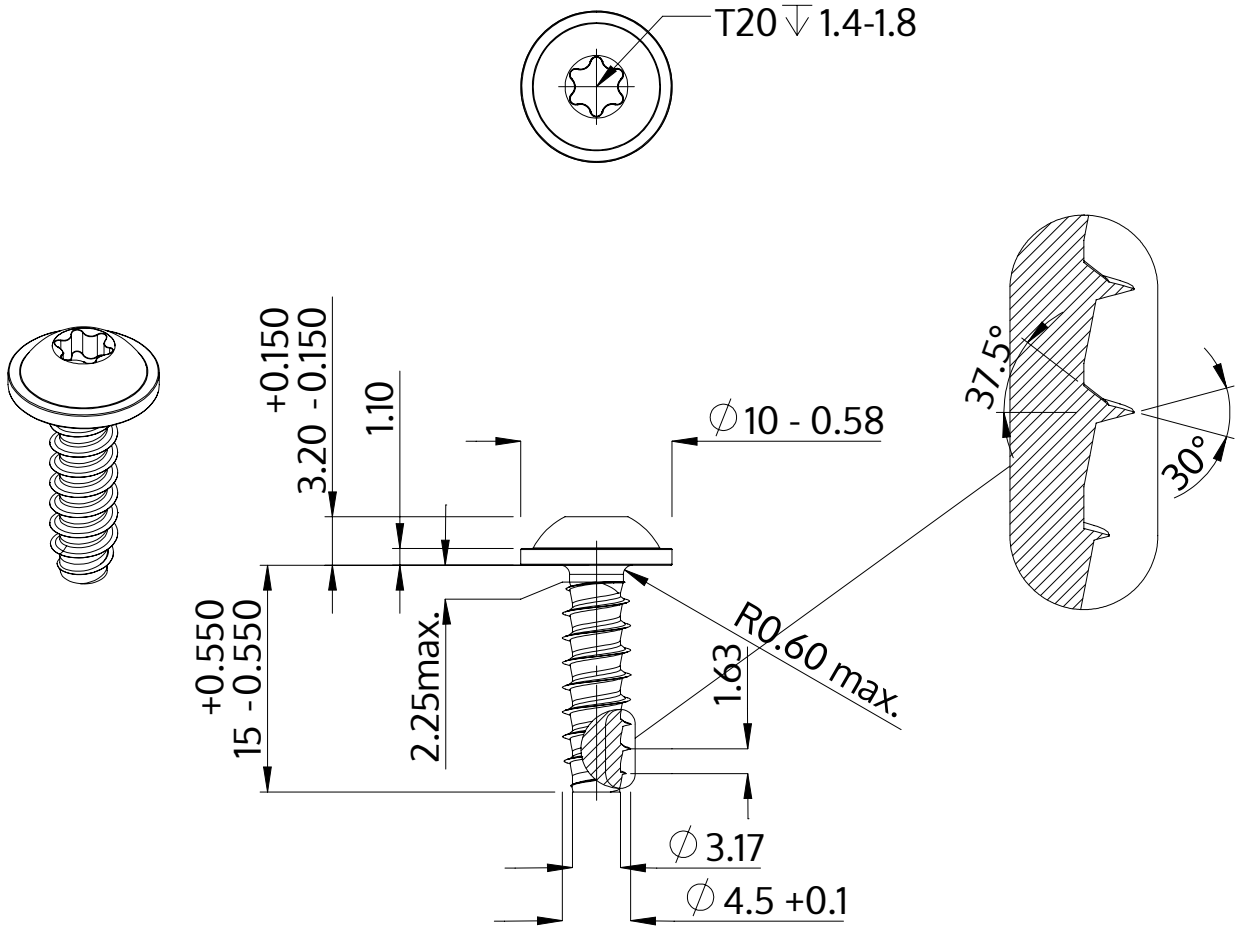

Beschreibung	STP38 4.5x15.0 - T20
Werkstoff	Stahl, vergütet
Oberfläche	ZnNi min. 5µm, schwarz passiviert, getempert, versiegelt
Gewicht	2.166 kg / 1000 Stück

SCREWERK	**STP380450150B**	
Metrische Zeichnung A4	Skalierung None:1	2024-04