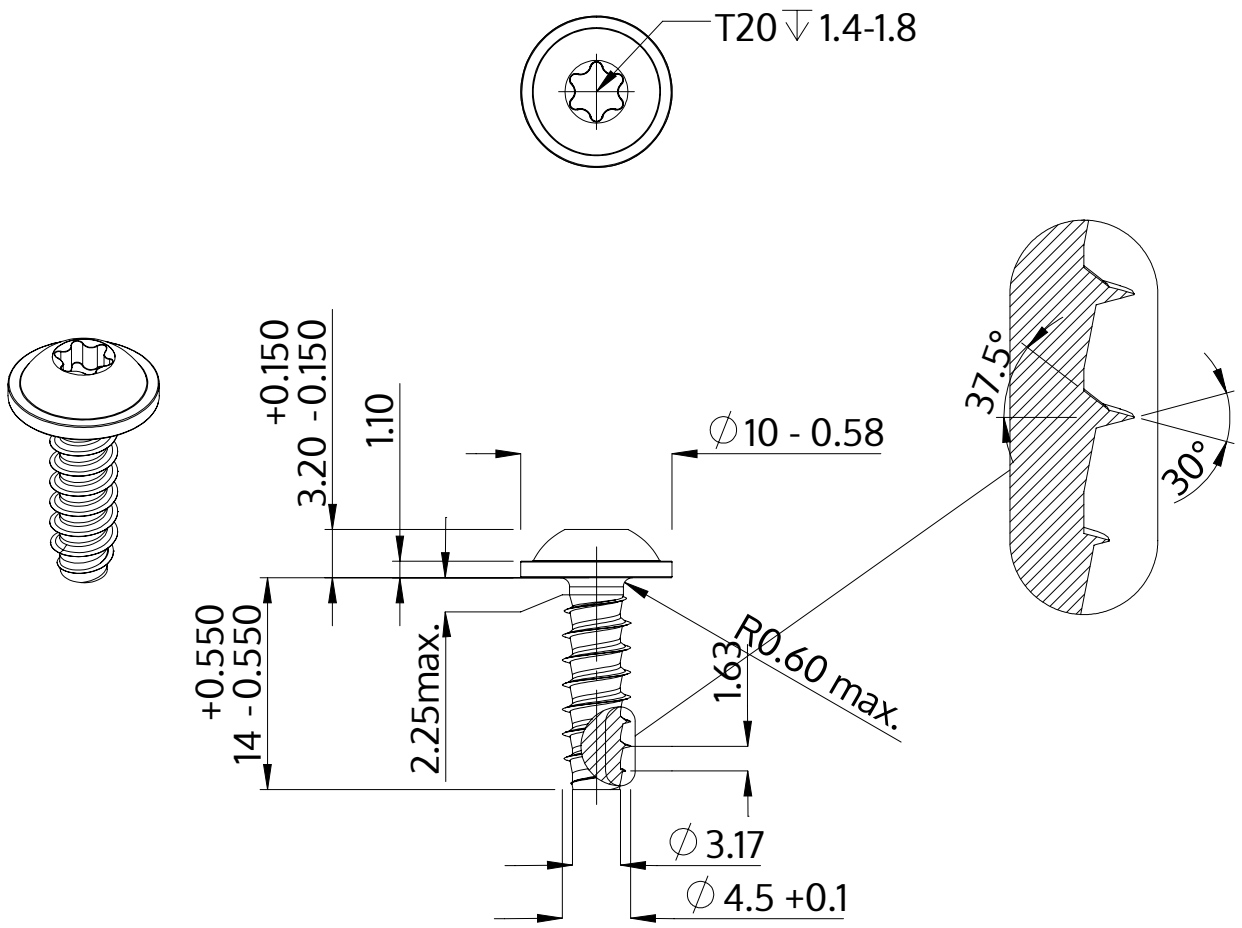

Descripción	STP38 4.5x14.0 - T20
Material	Acero, endurecido
Superficie	galvanizado 5-7 micras, recocido, azul / pasivado transparente
Peso	2.089 kg / 1000 Piezas

SCREWERK	**STP380450140S**	
Diseño métrico	Escalada None:1	2024-04