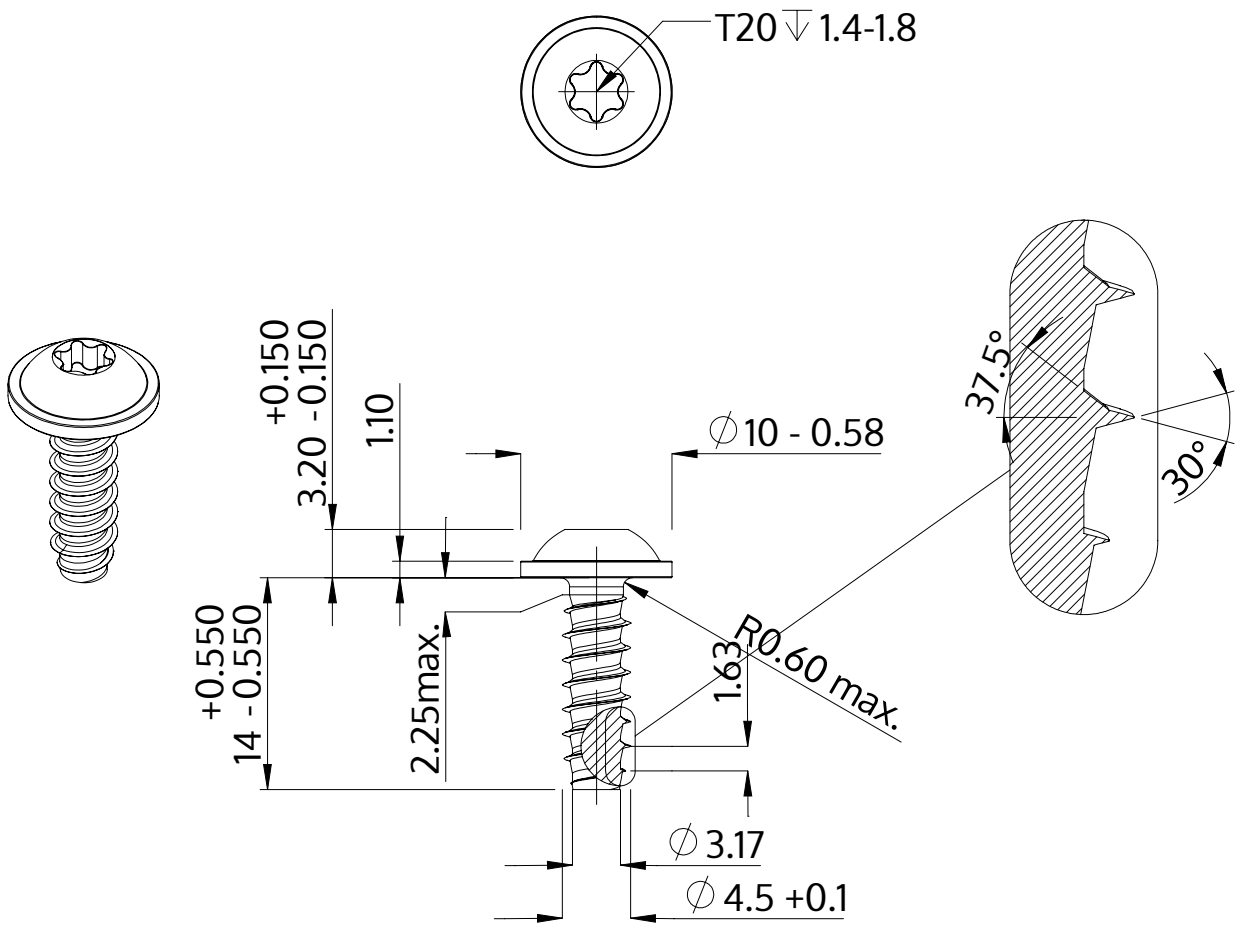

Beskrivelse	STP38 4.5x14.0 - T20
Materiale	Stål, forædlet
Overflade	ZnNi sort-passiveret, tempret, forseglet
Vægt	2.089 kg / 1000 stykke

SCREWERK	**STP380450140B**	
Metrisk tegning A4	Skalering None:1	2024-04