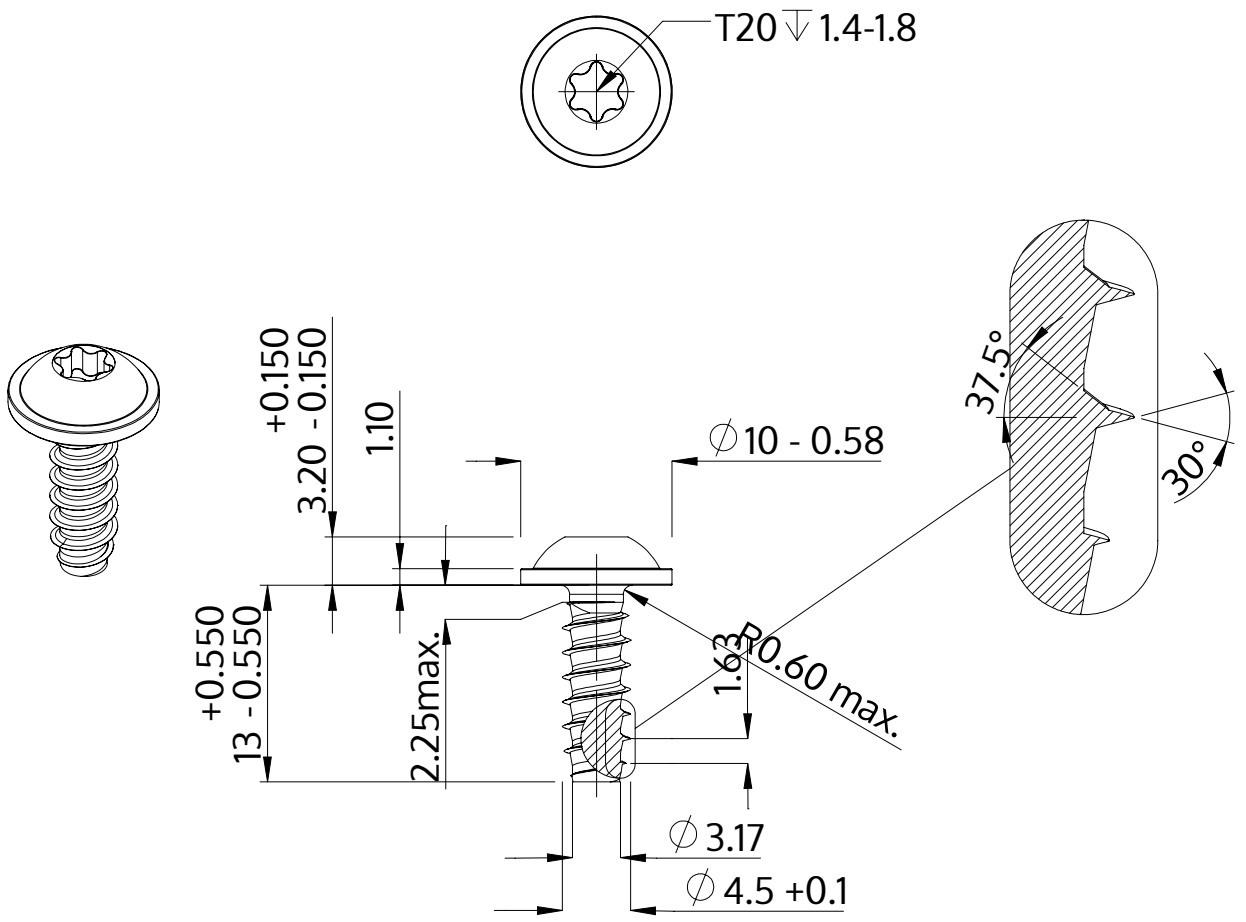

Описание	STP38 4.5x13.0 - T20
Материал	Нержавеющая сталь A2
Поверхность	Светлый отжиг и пассивация
Вес	2.012 kg / 1000 Штука

SCREWERK	**STP380450130E**	
Метрический чертеж A4	Шкала None:1	2024-04