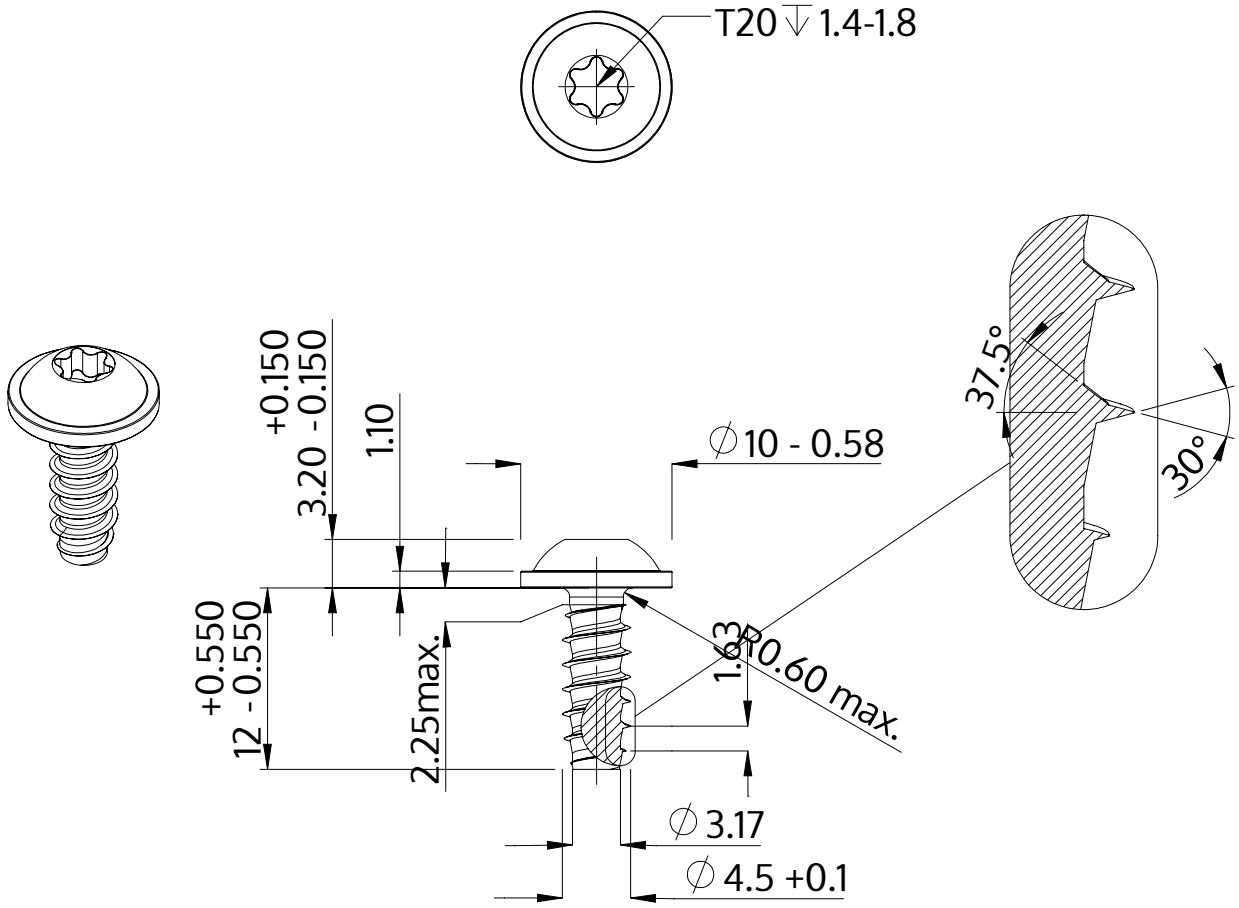

Descrizione	STP38 4.5x12.0 - T20
Materiale	acciaio, temprato
Superficie	Placcato Zinco-Nichel, passivato nero, ricotto, sigillato
Peso	1.935 kg / 1000 pezzi

SCREWERK	**STP380450120B**	
Disegno metrico A4	Scala None:1	2024-04