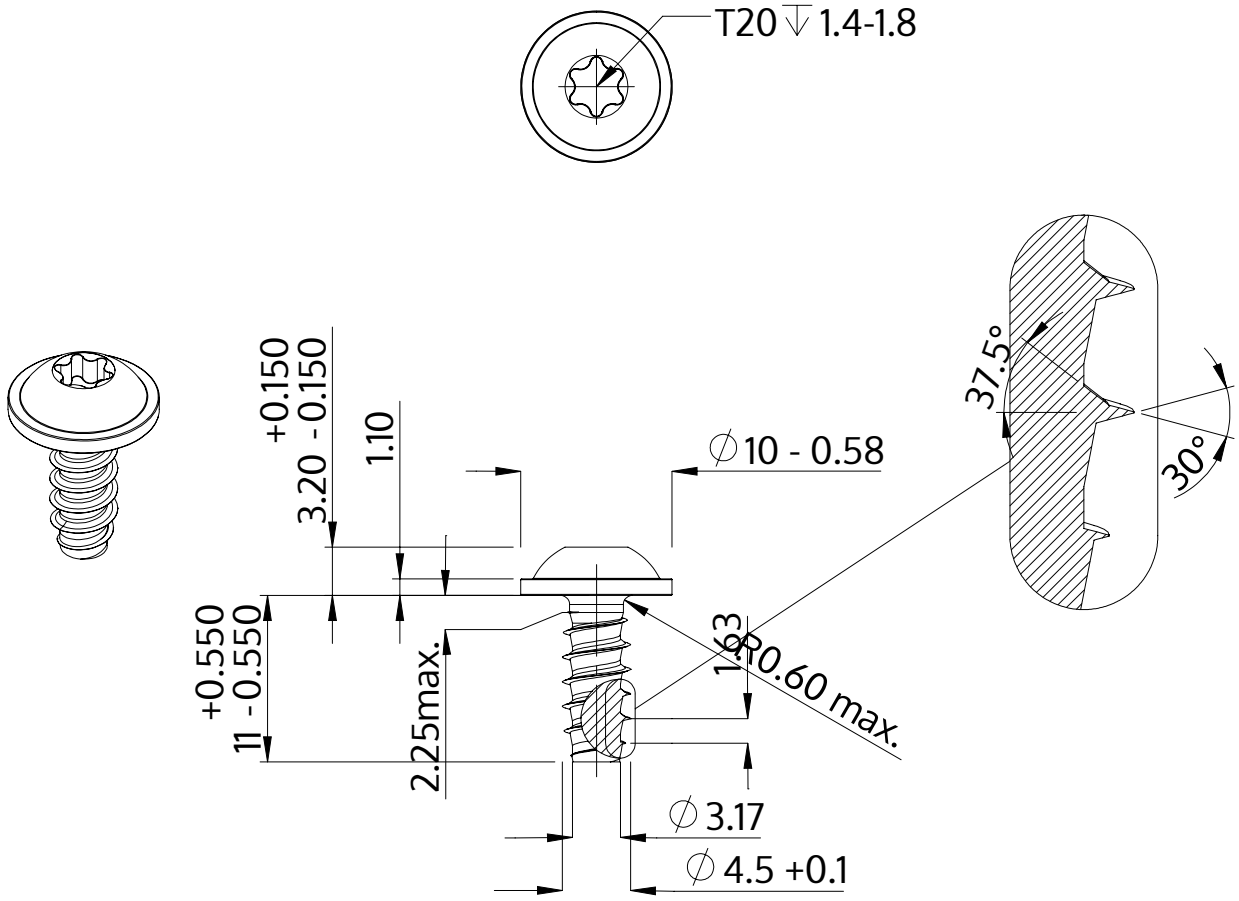

Описание	STP38 4.5x11.0 - T20
Материал	стомана, закалена
Повърхност	Цинково покритие 5-7 µm,топлинна обработка, синьо / прозрачно пасивиране
Тегло	1.858 kg / 1000 Бройка

SCREWERK	**STP380450110S**	
Метричен дизайн A4	Мащаб 2:1	2024-10