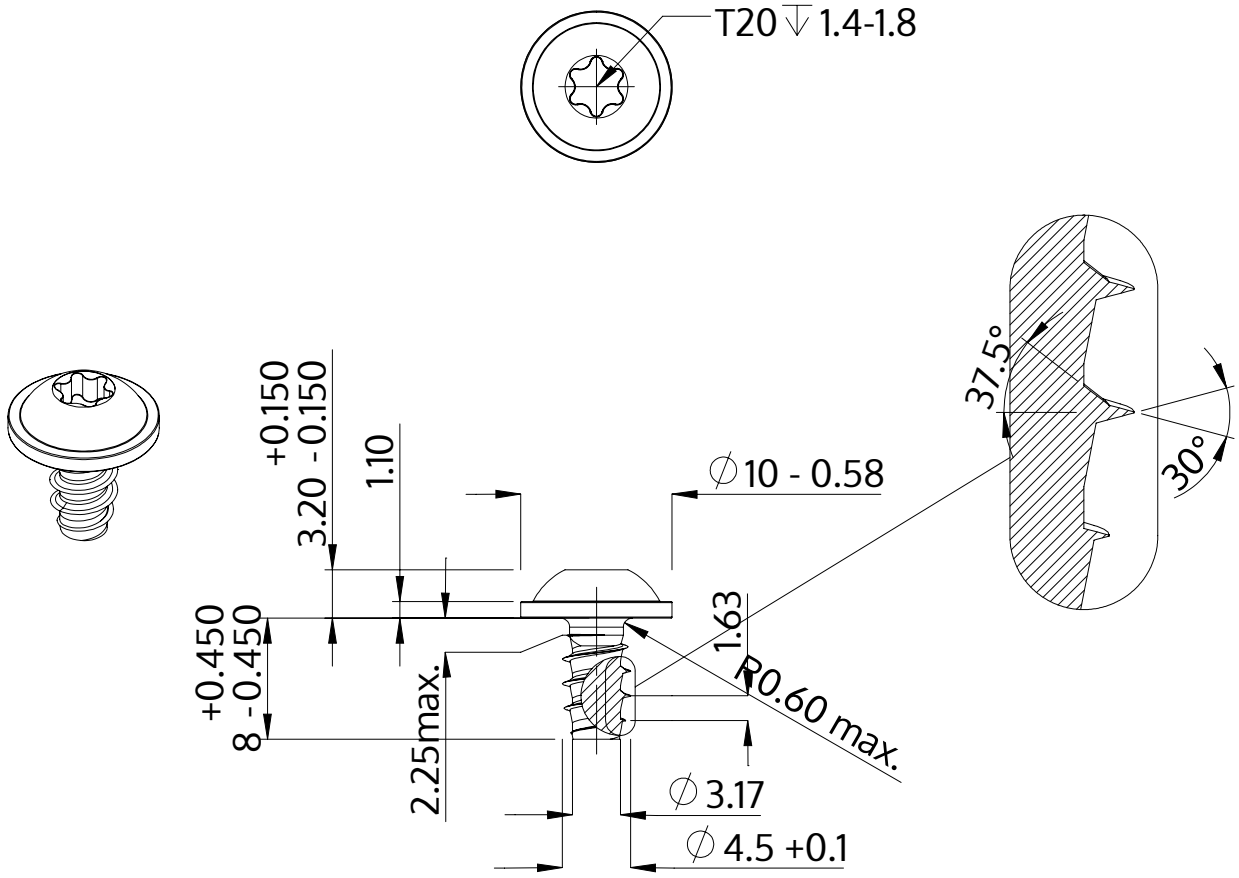

Descripción	STP38 4.5x8.0 - T20
Material	Acero, endurecido
Superficie	galvanizado 5-7 micras, recocido, azul / pasivado transparente
Peso	1.627 kg / 1000 Piezas

SCREWERK	**STP380450080S**	
Diseño métrico	Escalada 2:1	2024-10