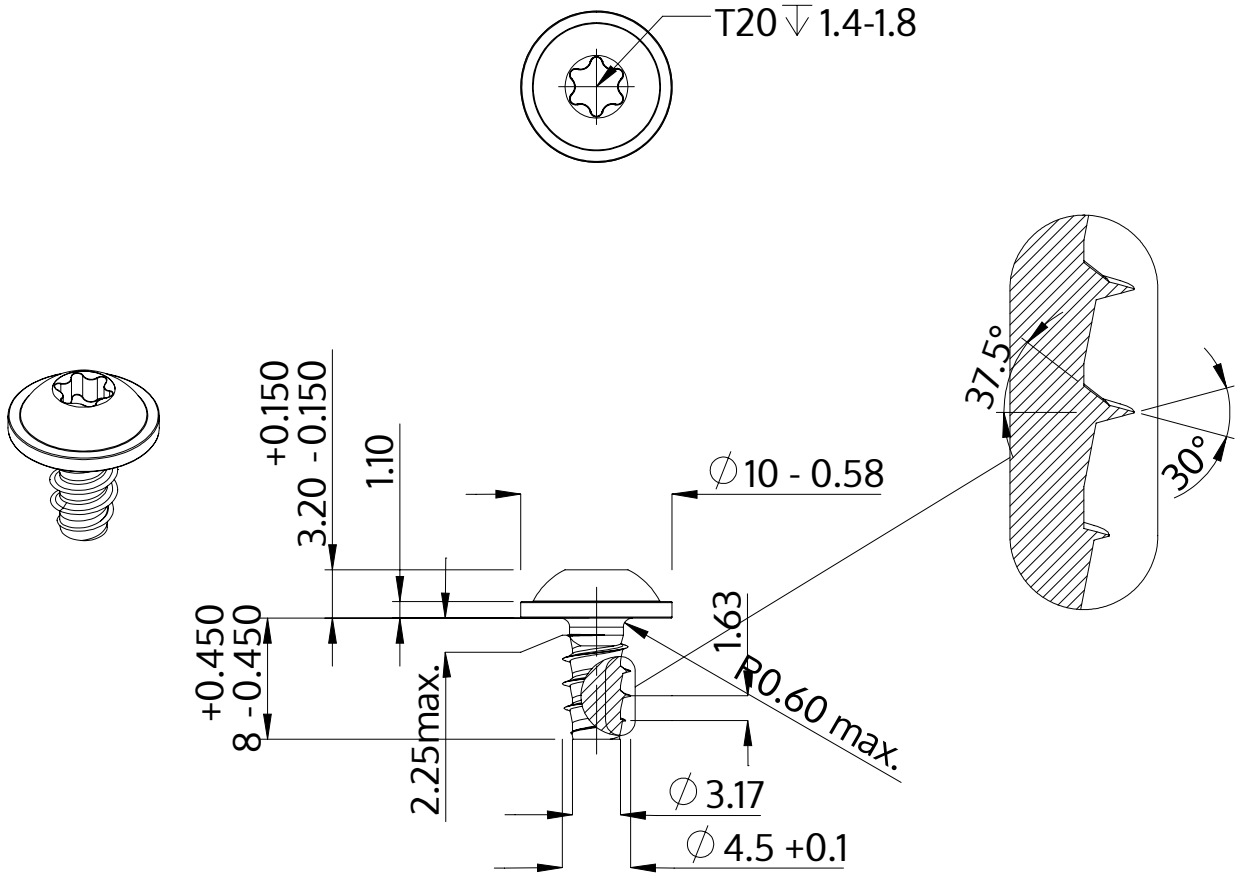

Beskrivelse	STP38 4.5x8.0 - T20
Materiale	Stål, forædlet
Overflade	galvaniseret 5-7 µm, tempret, blå / transparent passiveret
Vægt	1.627 kg / 1000 stykke

SCREWERK	**STP380450080S**	
Metrisk tegning A4	Skalering 2:1	2024-10