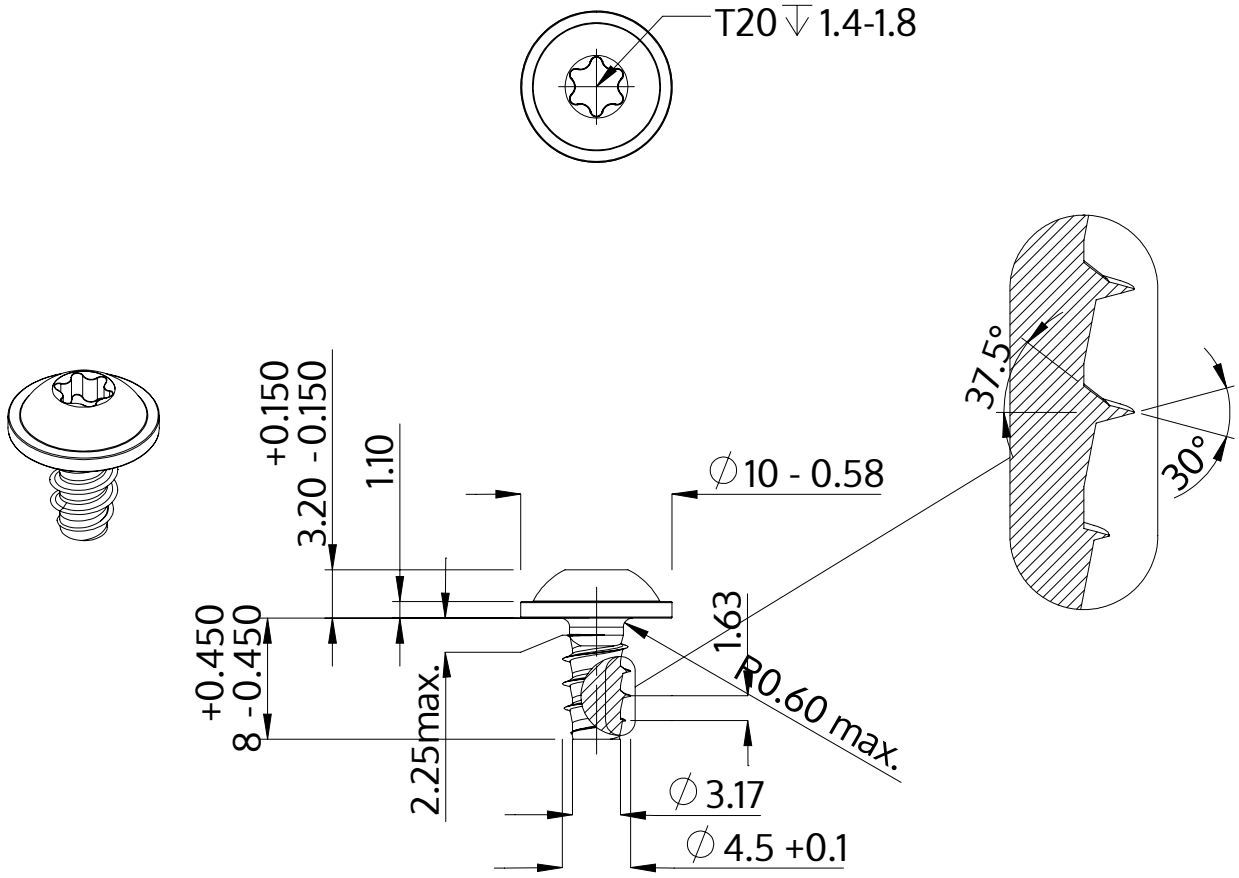

Description	STP38 4.5x8.0 - T20
Matière	acier inoxydable A2
Surface	brillant décapé et passivé
Poids	1.627 kg / 1000 Unité

SCREWERK	**STP380450080E**	
Dessin métrique A4	Redimensionner 2:1	2024-10