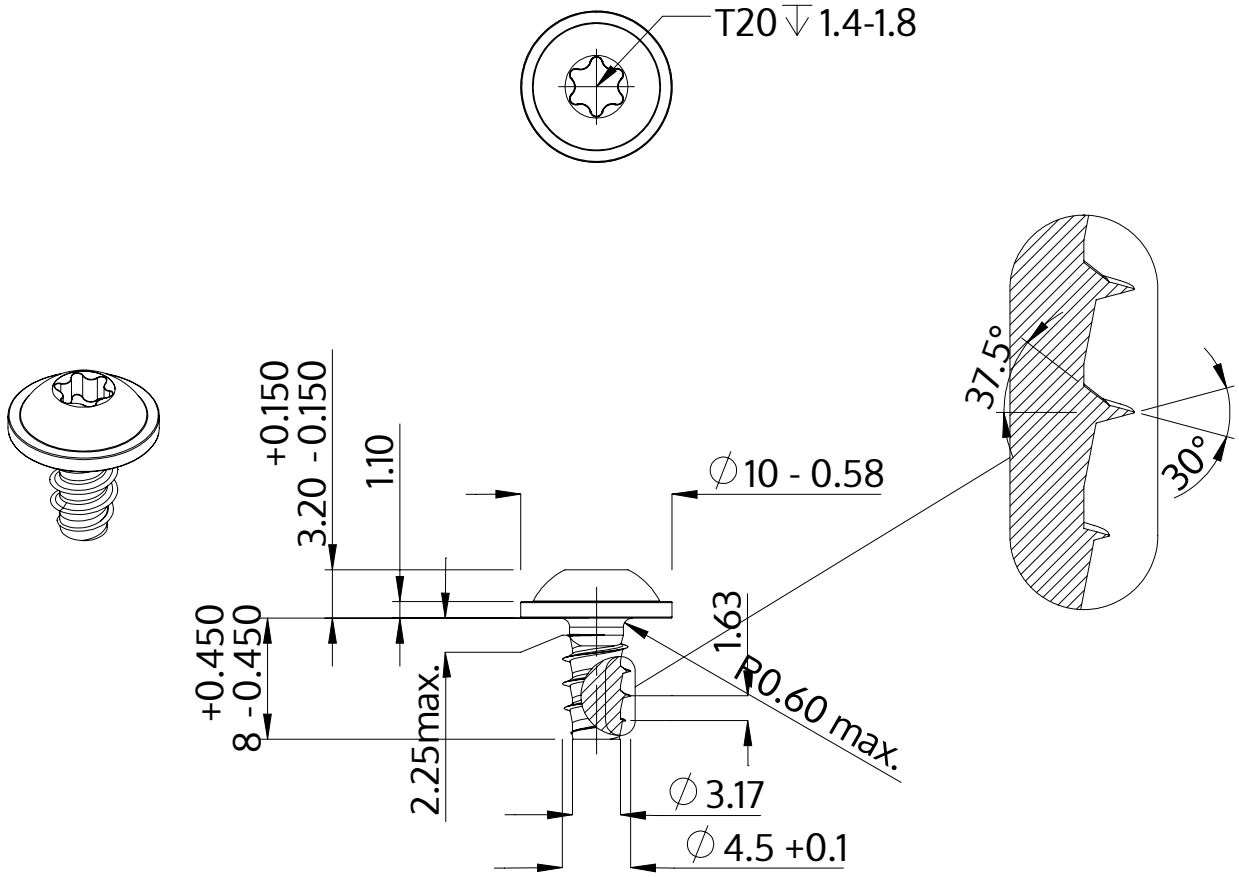

Описание	STP38 4.5x8.0 - T20
Материал	сталь, упрочненная
Поверхность	ZnNi, черная пассивировка+отжиг+масло
Вес	1.627 kg / 1000 Штука

SCREWERK	**STP380450080B**	
Метрический чертеж A4	Шкала None:1	2024-04