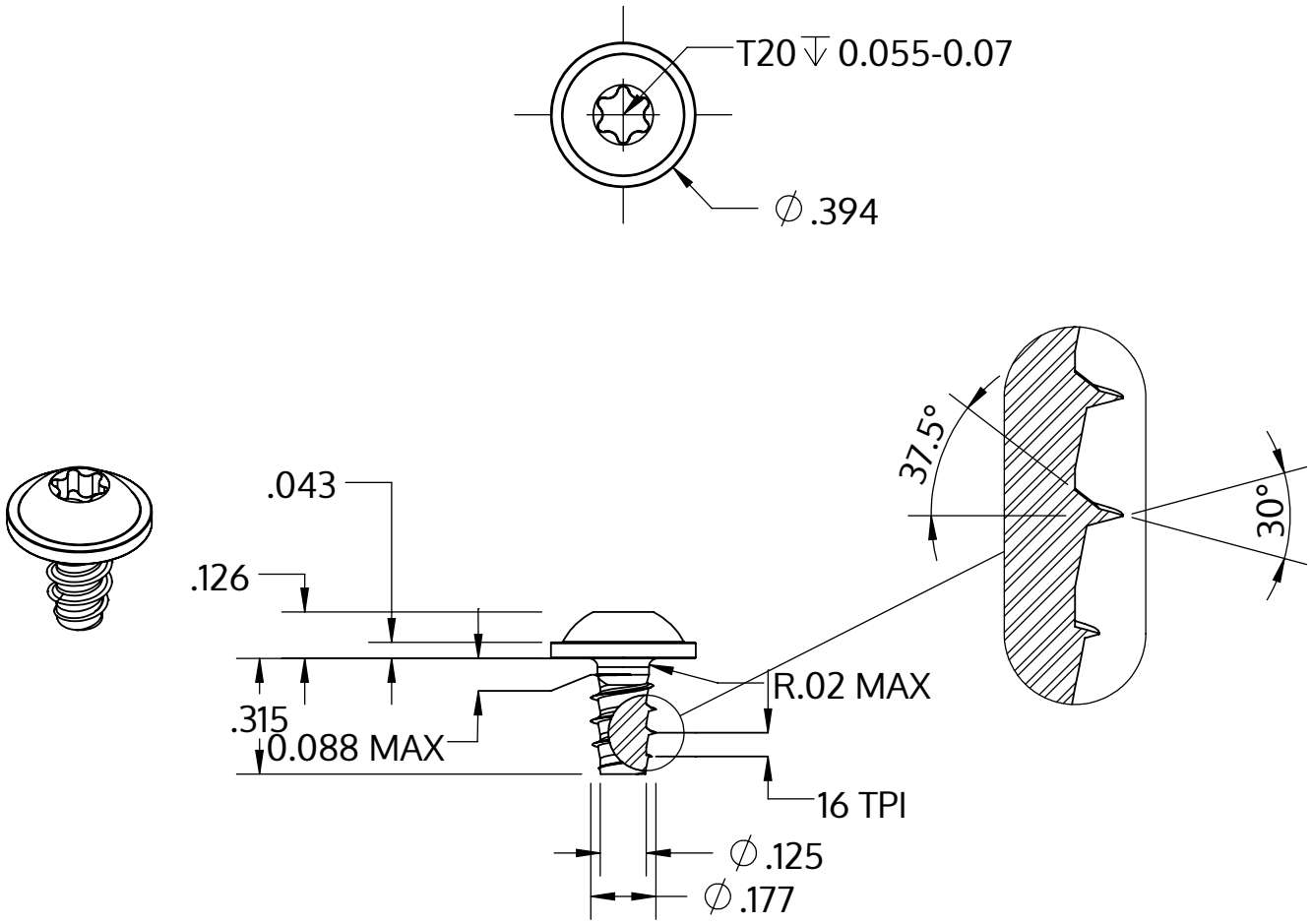


| | |
|---|---|
| Metric size | M4.5 x 1.63 mm |
| US size (converted) | #9.5-16 |
| | Tolerances [inch] |
| Length | +/- 0.017 |
| Head diameter | +0 / -0.022 |
| Head height | +/- 0.005 |
| Thread diameter | +0.003 / -0 |

| | |
|---|---|
| Описание | STP38 4.5x8.0 - T20 |
| Материал | стомана, закалена |
| Повърхност | цинково и никелово покритие, Черен, пасивиран, темпериран, херметизация |
| Тегло | 1.627 kg / 1000 Бройка |

| | | |
|---|---|---|
| SCREWERK | **STP380450080B** | |
| _Zoll Zeichnung Größe A | Мащаб None:1 | 2024-04 |