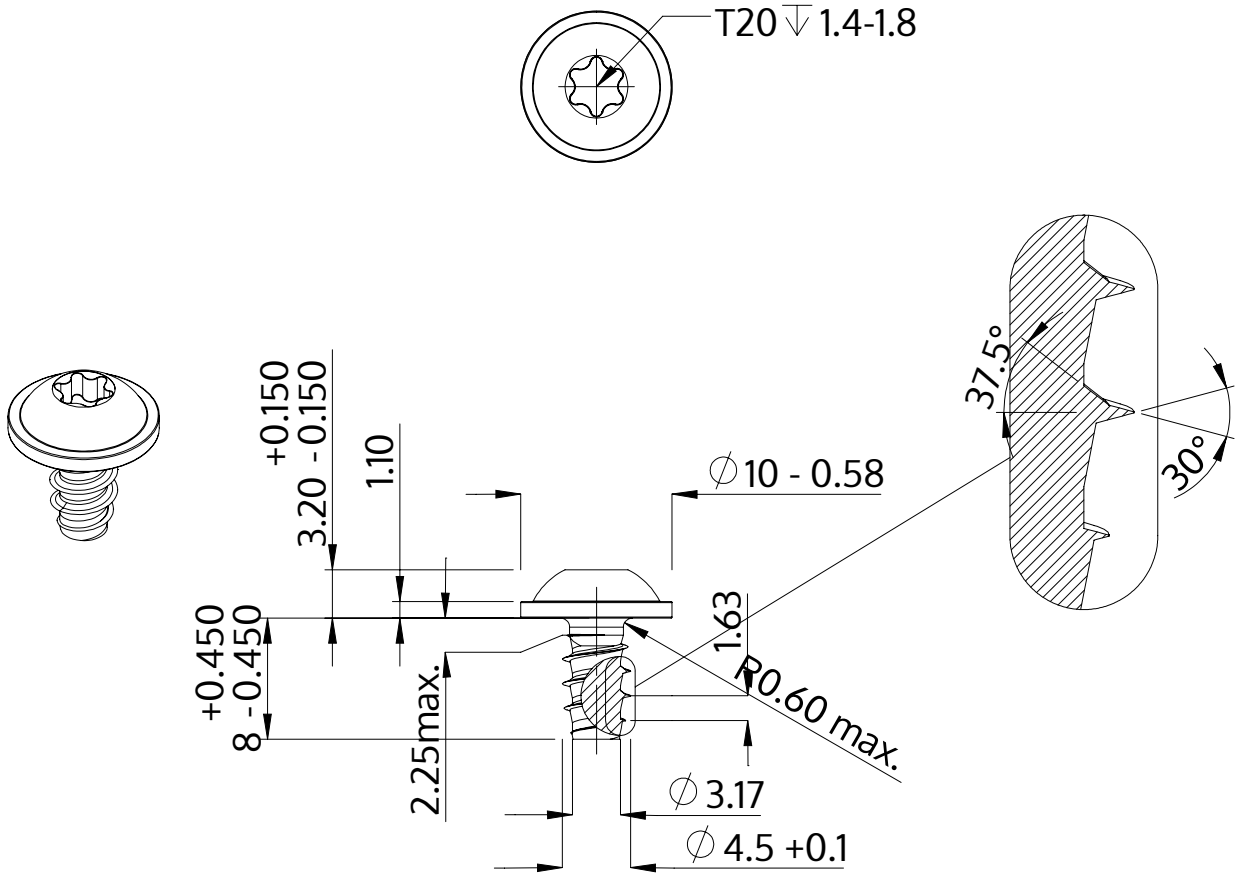

Beskrivelse	STP38 4.5x8.0 - T20
Materiale	Stål, forædlet
Overflade	ZnNi sort-passiveret, tempret, forseglet
Vægt	1.627 kg / 1000 stykke

SCREWERK	**STP380450080B**	
Metrisk tegning A4	Skalering 2:1	2024-05