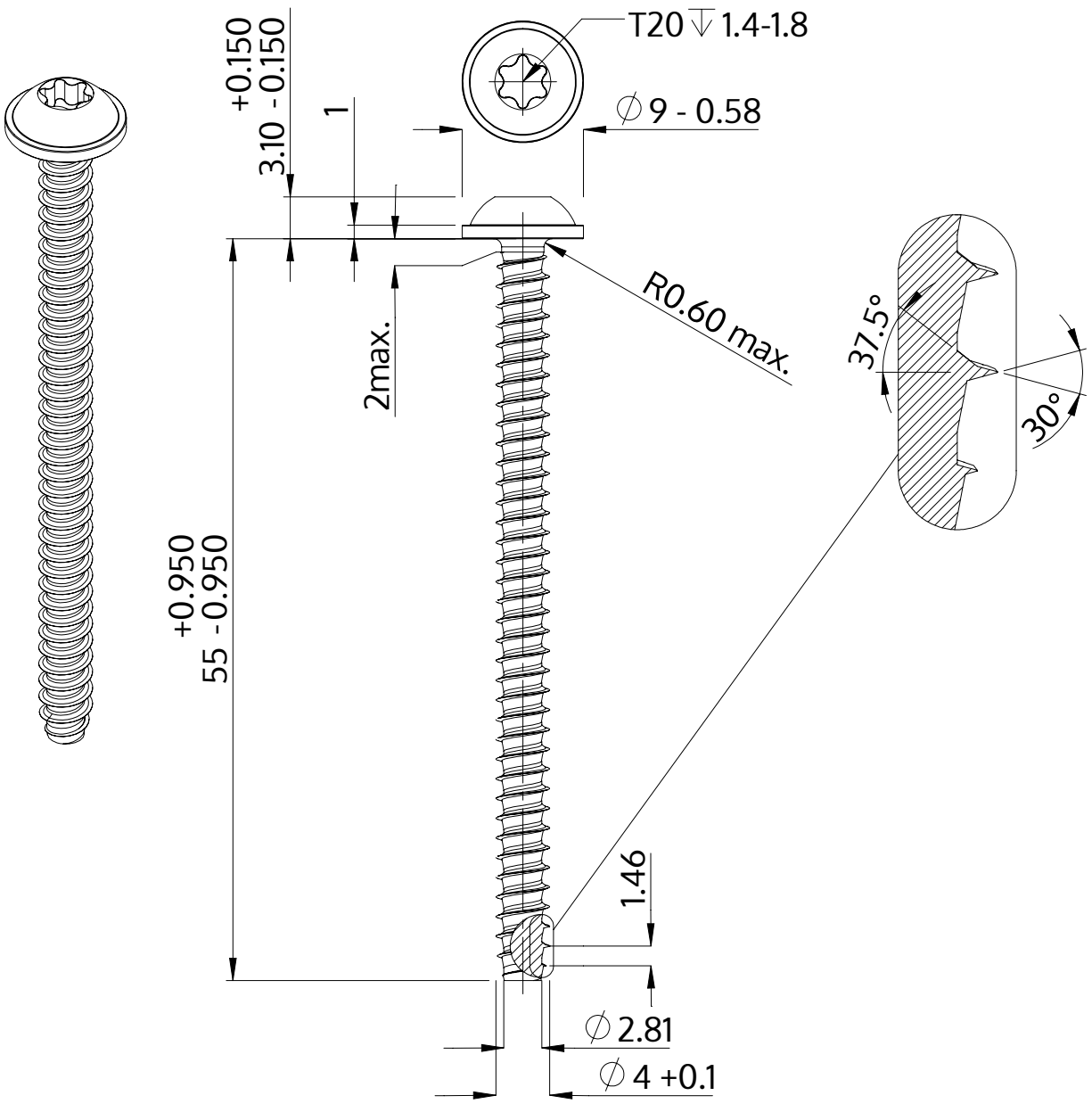

Beschreibung	STP38 4.0x55.0 - T20
Werkstoff	Edelstahl A2
Oberfläche	blank, gebeizt und passiviert
Gewicht	4.158 kg / 1000 Stück

SCREWERK	**STP380400550E**	
Metrische Zeichnung A4	Skalierung None:1	2024-04