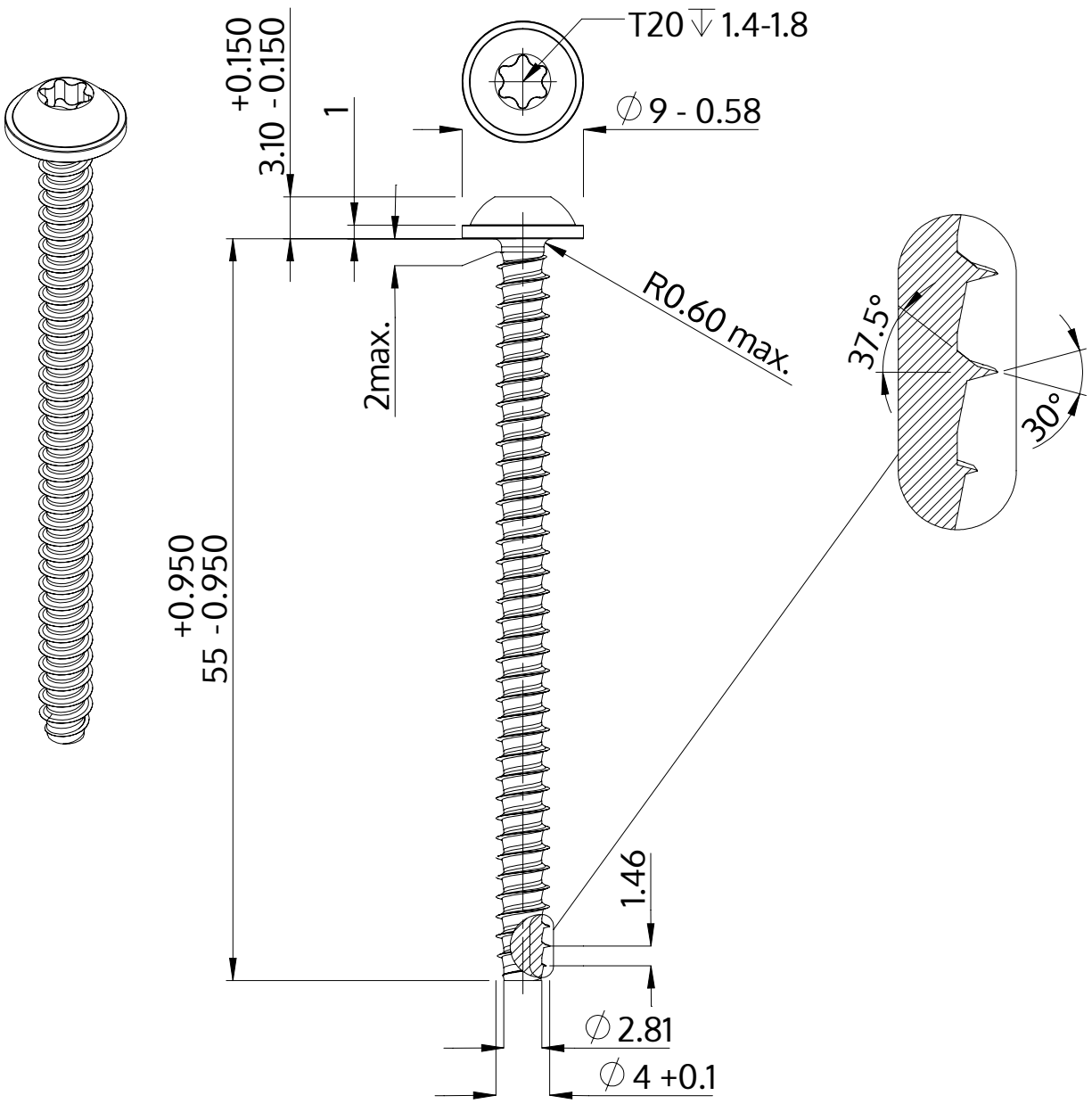

Beskrivelse	STP38 4.0x55.0 - T20
Materiale	Ædelstål A2
Overflade	blank, bejdset og passiveret
Vægt	4.158 kg / 1000 stykke

SCREWERK	**STP380400550E**	
Metrisk tegning A4	Skalering 2:1	2024-10