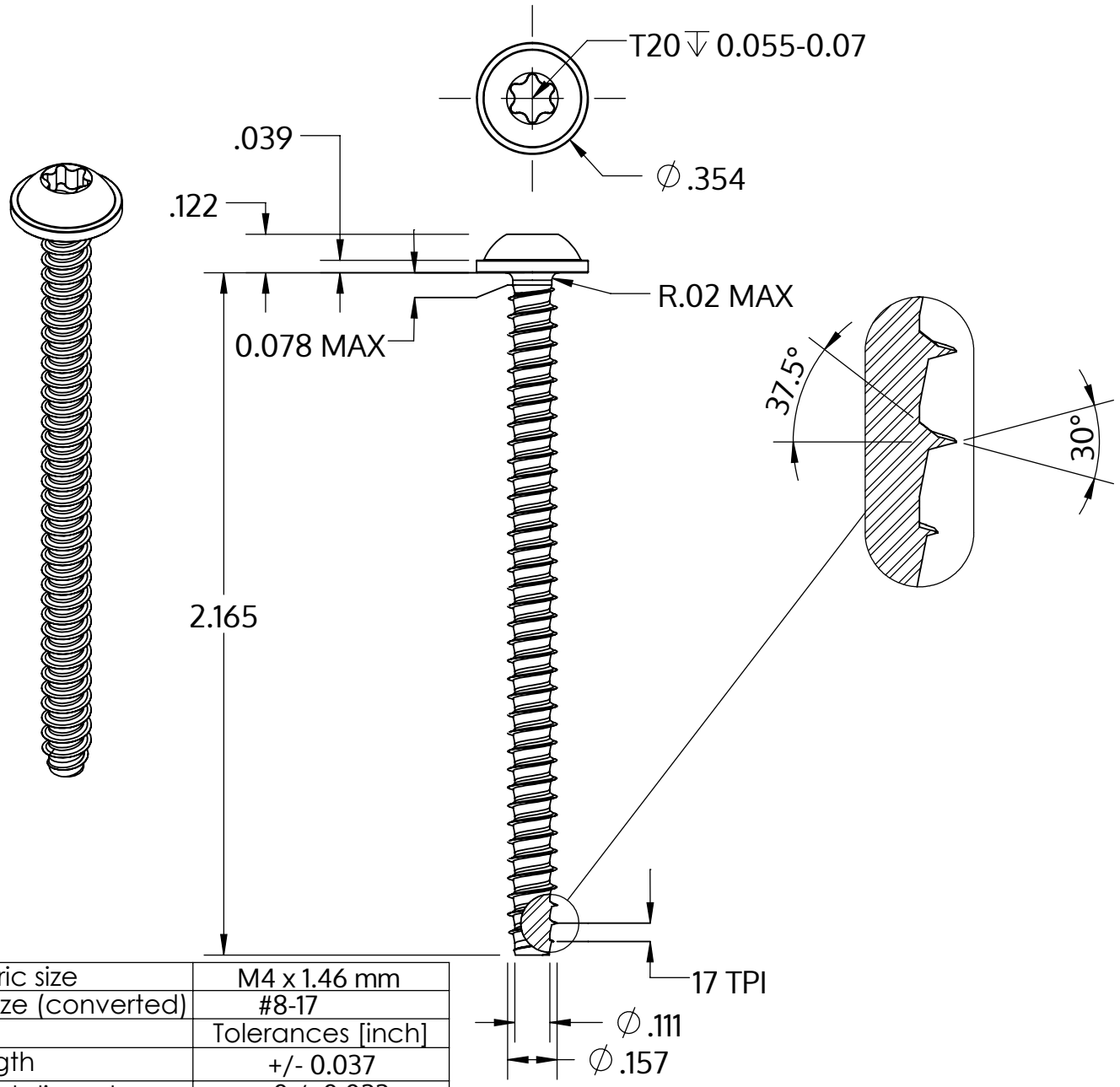

Metric size	M4 x 1.46 mm
US size (converted)	#8-17
	Tolerances [inch]
Length	+/- 0.037
Head diameter	+0 / -0.022
Head height	+/- 0.005
Thread diameter	+0.003 / -0

Descrizione	STP38 4.0x55.0 - T20
Materiale	acciaio, temprato
Superficie	Placcato Zinco-Nichel, passivato nero, ricotto, sigillato
Peso	4.158 kg / 1000 pezzi

SCREWERK

STP380400550B

_Zoll Zeichnung Größe A	Scala 2:1	2024-10