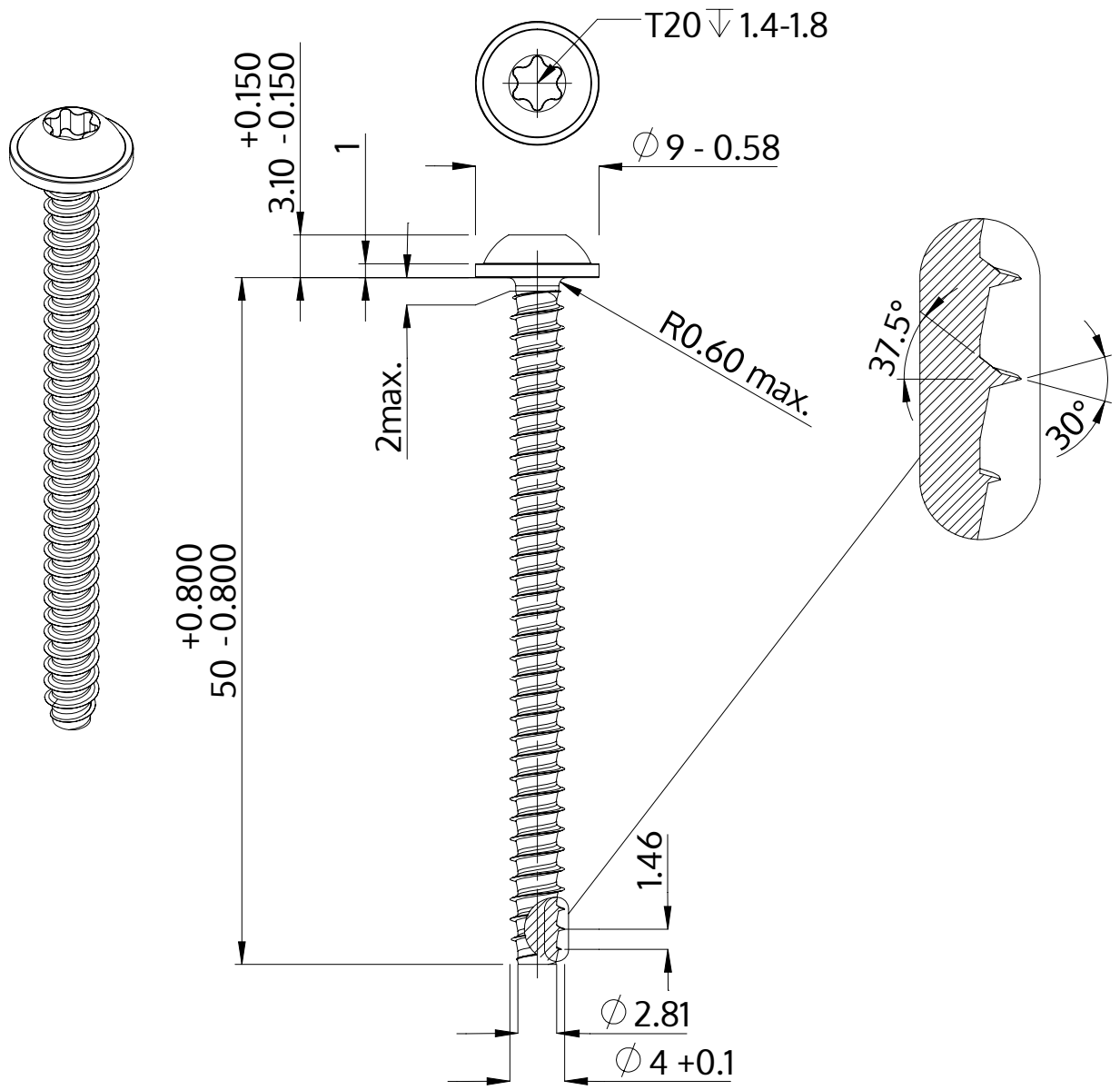

Описание	STP38 4.0x50.0 - T20
Материал	неръждаема стомана A2
Повърхност	гланциран, полиран, пасиваран
Тегло	3.855 kg / 1000 Бройка

SCREWERK	**STP380400500E**	
Метричен дизайн A4	Мащаб 2:1	2024-10