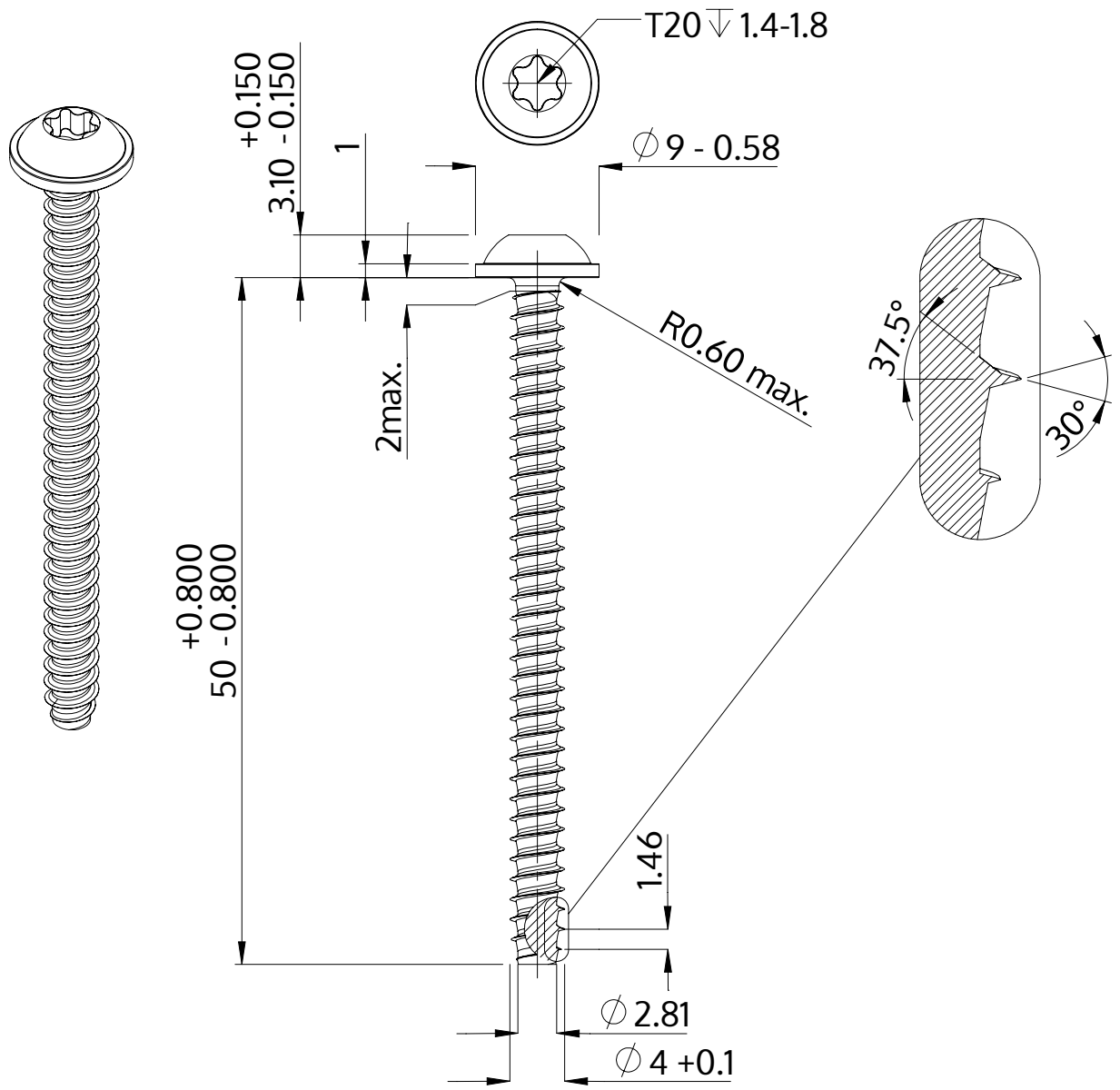

Beskrivning	STP38 4.0x50.0 - T20
Material	stål, härdat
Yta	ZnNi svart-passiviserad/Cr-VI-fri, härdad, förseglad
Vikt	3.855 kg / 1000 styck

SCREWERK	**STP380400500B**	
Metrisk skiss A4	Skala None:1	2024-04