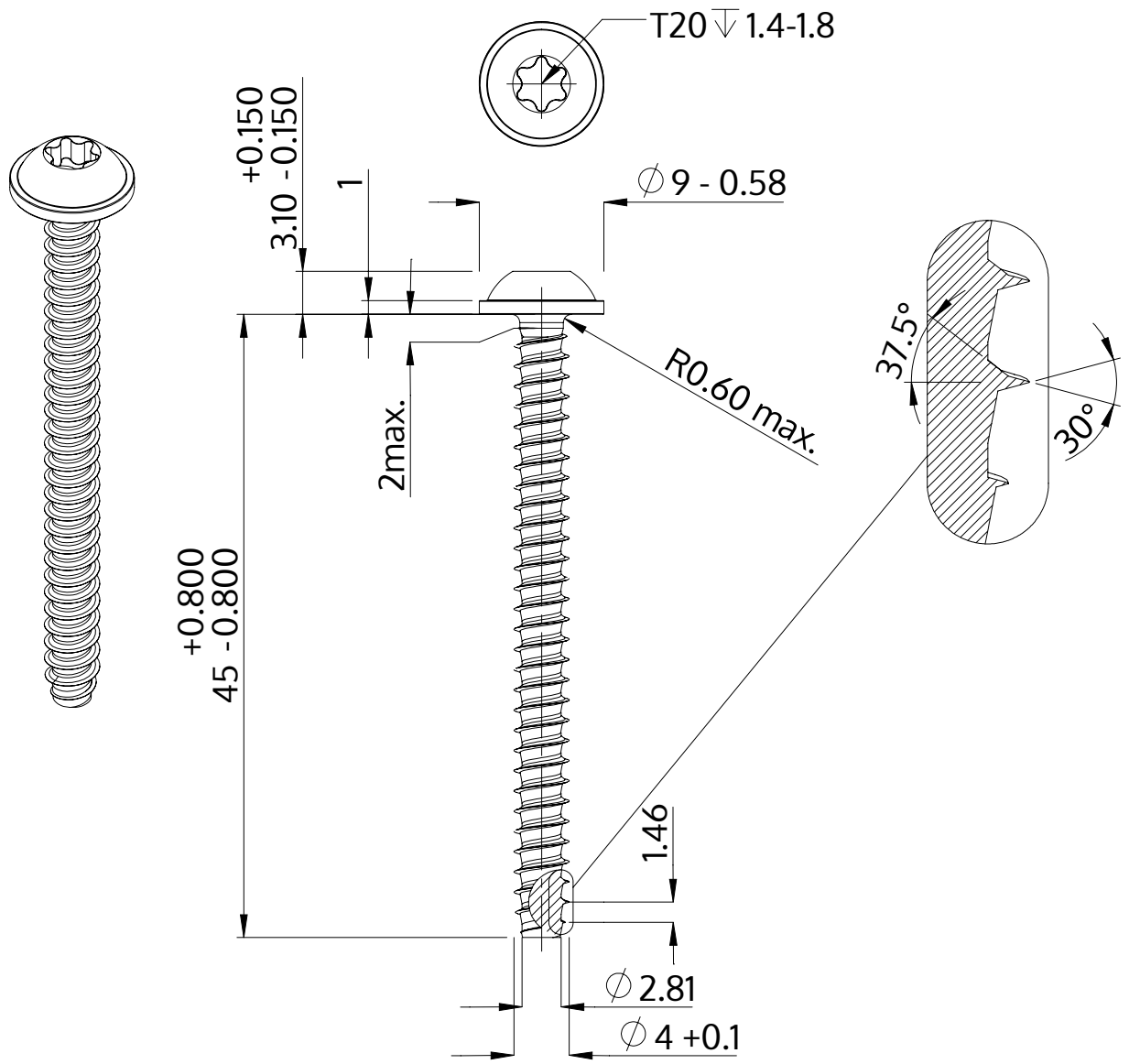

Beschreibung	STP38 4.0x45.0 - T20
Werkstoff	Stahl, vergütet
Oberfläche	verzinkt 5-7 µm, getempert, blau / transparent passiviert
Gewicht	3.552 kg / 1000 Stück

SCREWERK	**STP380400450S**	
Metrische Zeichnung A4	Skalierung None:1	2024-04