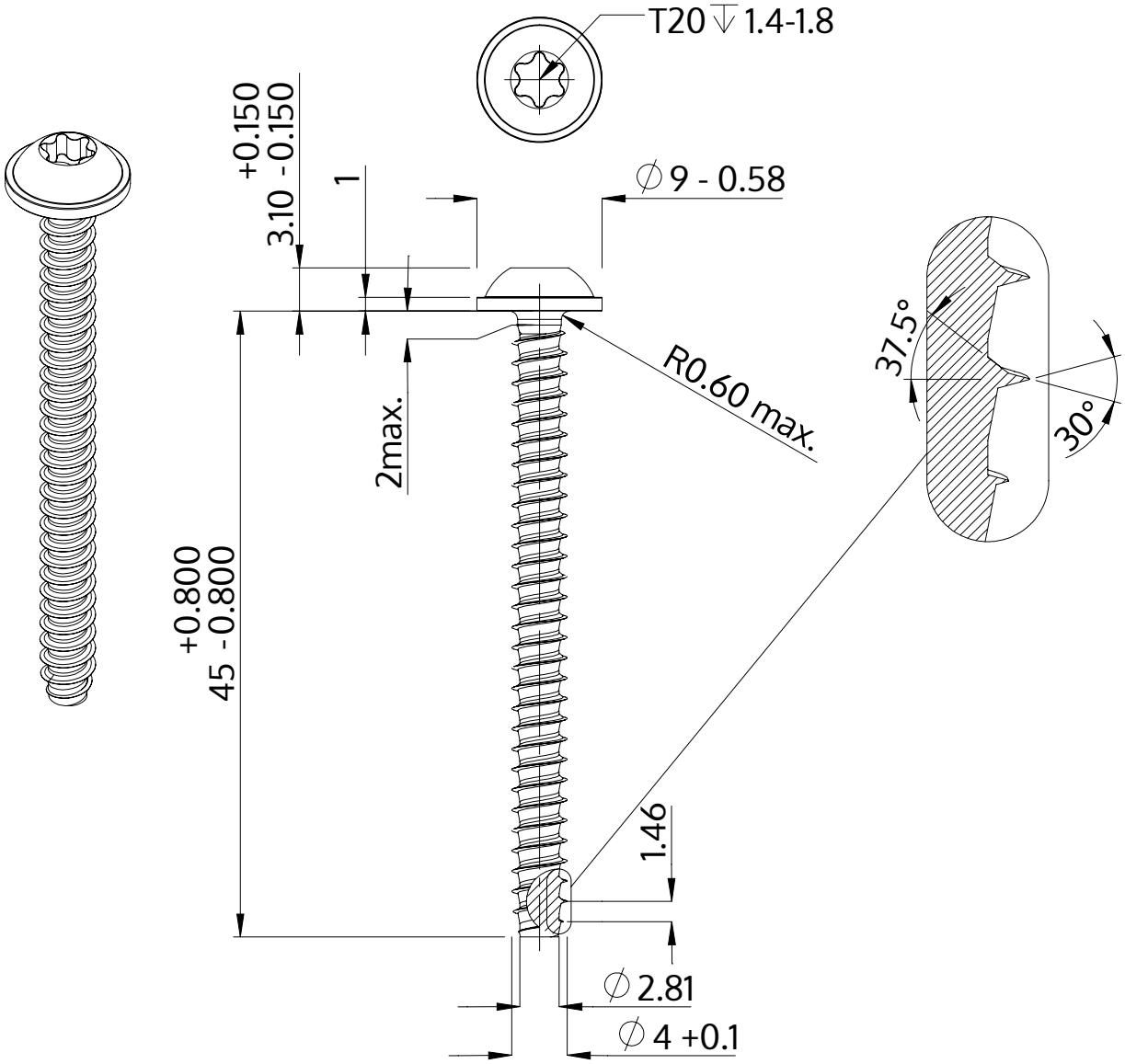

Descrição	STP38 4.0x45.0 - T20
Material	inox A2
Superfície	Decapado e passivado
Peso	3.552 kg / 1000 peças

SCREWERK	**STP380400450E**	
Desenho Métrico A4	Escala 2:1	2024-10