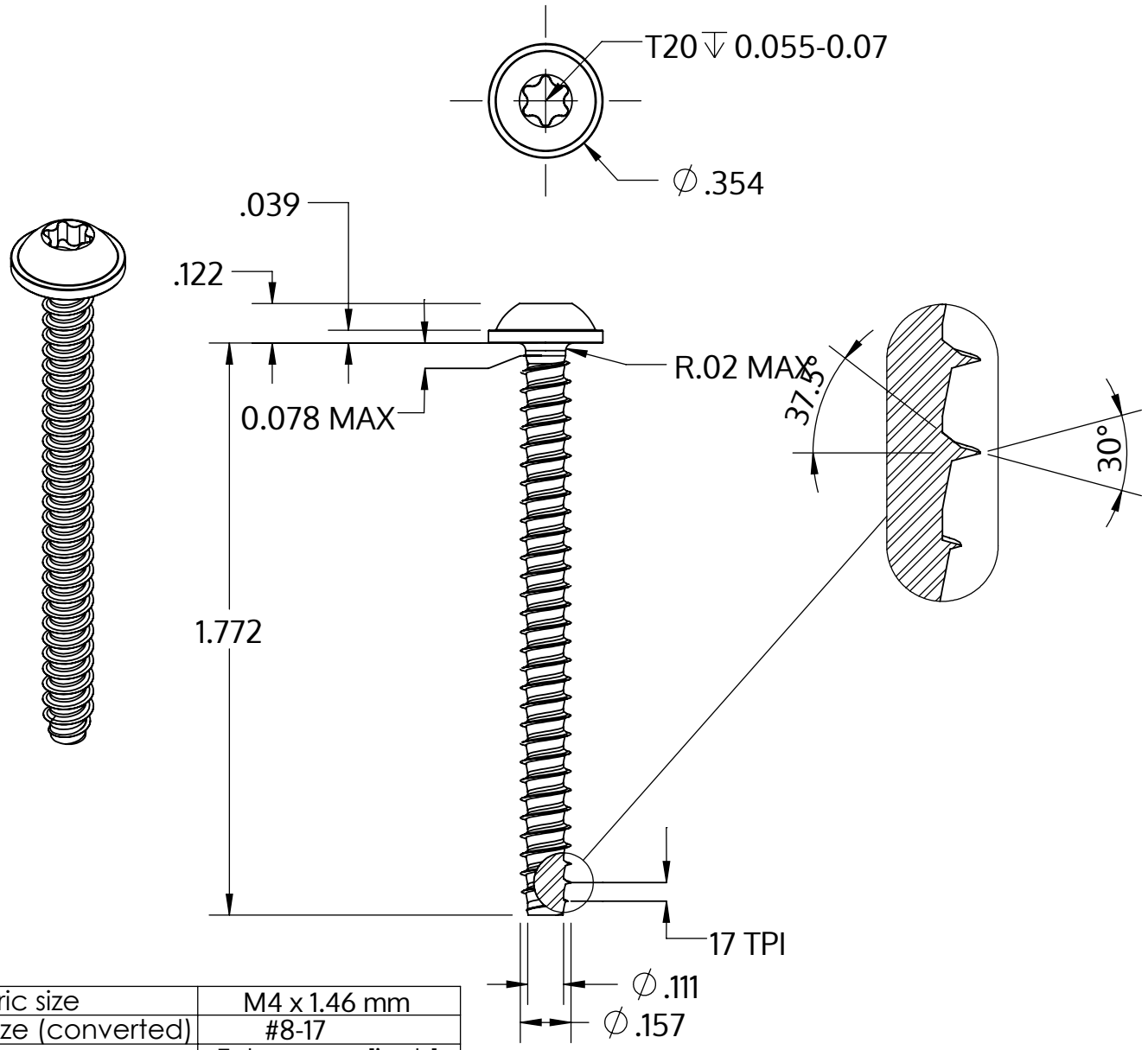

Metric size	M4 x 1.46 mm
US size (converted)	#8-17
	Tolerances [inch]
Length	+/- 0.031
Head diameter	+0 / -0.022
Head height	+/- 0.005
Thread diameter	+0.003 / -0

Descrição	STP38 4.0x45.0 - T20
Material	inox A2
Superfície	Decapado e passivado
Peso	3.552 kg / 1000 peças

SCREWERK	**STP380400450E**	
_Zoll Zeichnung Größe A	Escala 2:1	2024-10