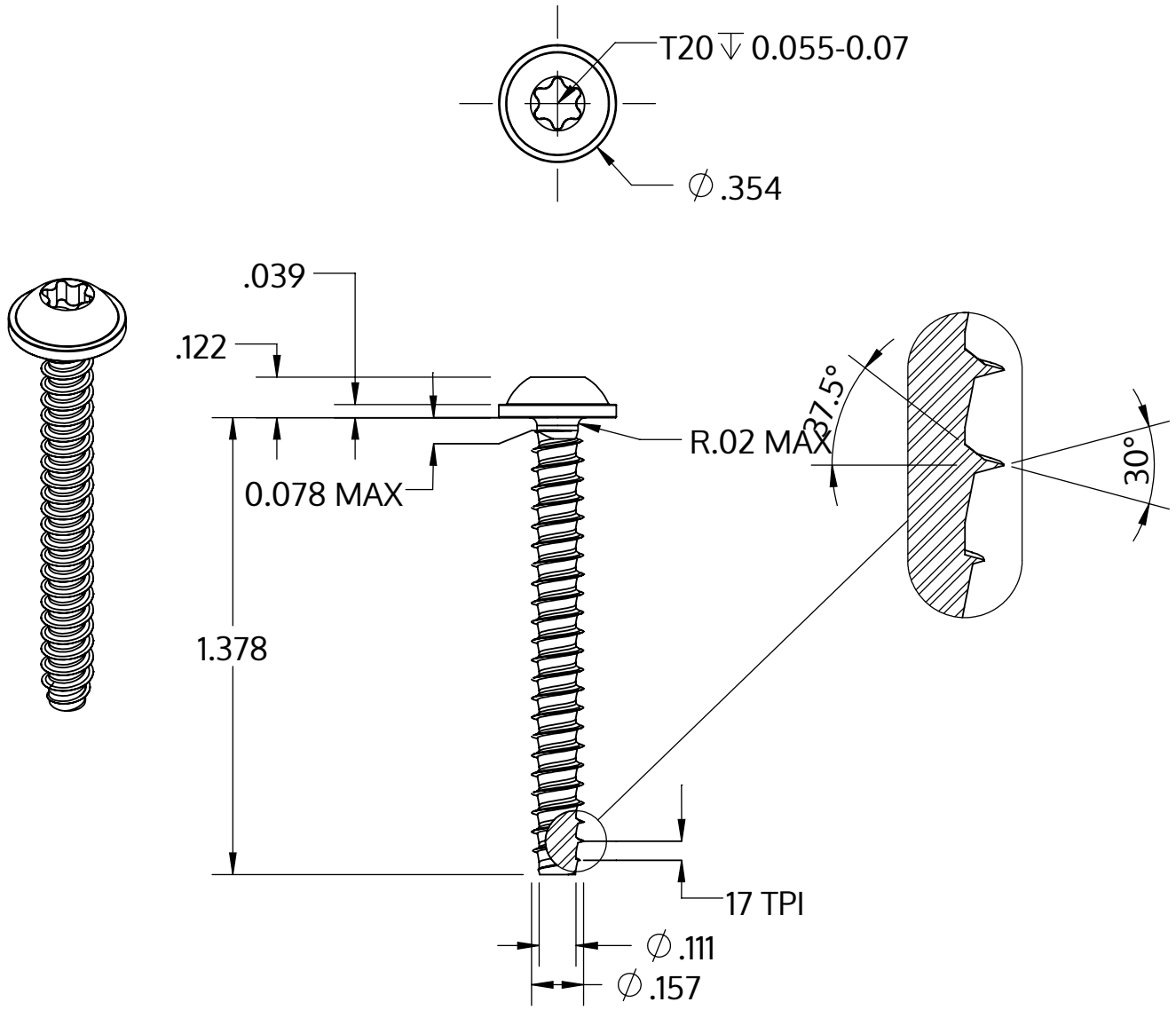

Metric size	M4 x 1.46 mm
US size (converted)	#8-17
	Tolerances [inch]
Length	+/- 0.031
Head diameter	+0 / -0.022
Head height	+/- 0.005
Thread diameter	+0.003 / -0

Beschreibung	STP38 4.0x35.0 - T20
Werkstoff	Edelstahl A2
Oberfläche	blank, gebeizt und passiviert
Gewicht	2.946 kg / 1000 Stück

SCREWERK	**STP380400350E**	
Zoll Zeichnung Größe A	Skalierung 2:1	2024-10