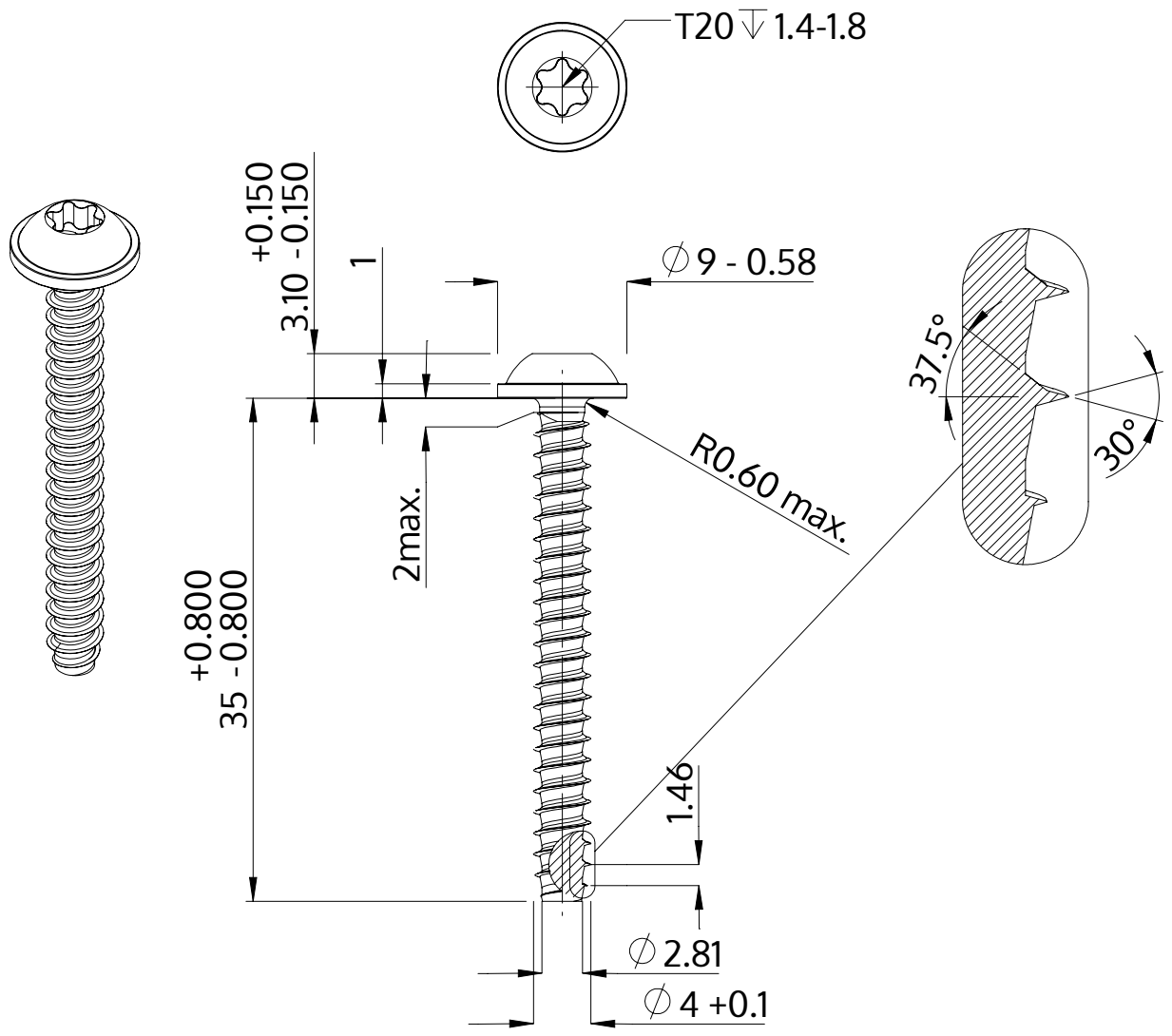

Beschreibung	STP38 4.0x35.0 - T20
Werkstoff	Edelstahl A2
Oberfläche	blank, gebeizt und passiviert
Gewicht	2.946 kg / 1000 Stück

SCREWERK	**STP380400350E**	
Metrische Zeichnung A4	Skalierung 2:1	2024-10