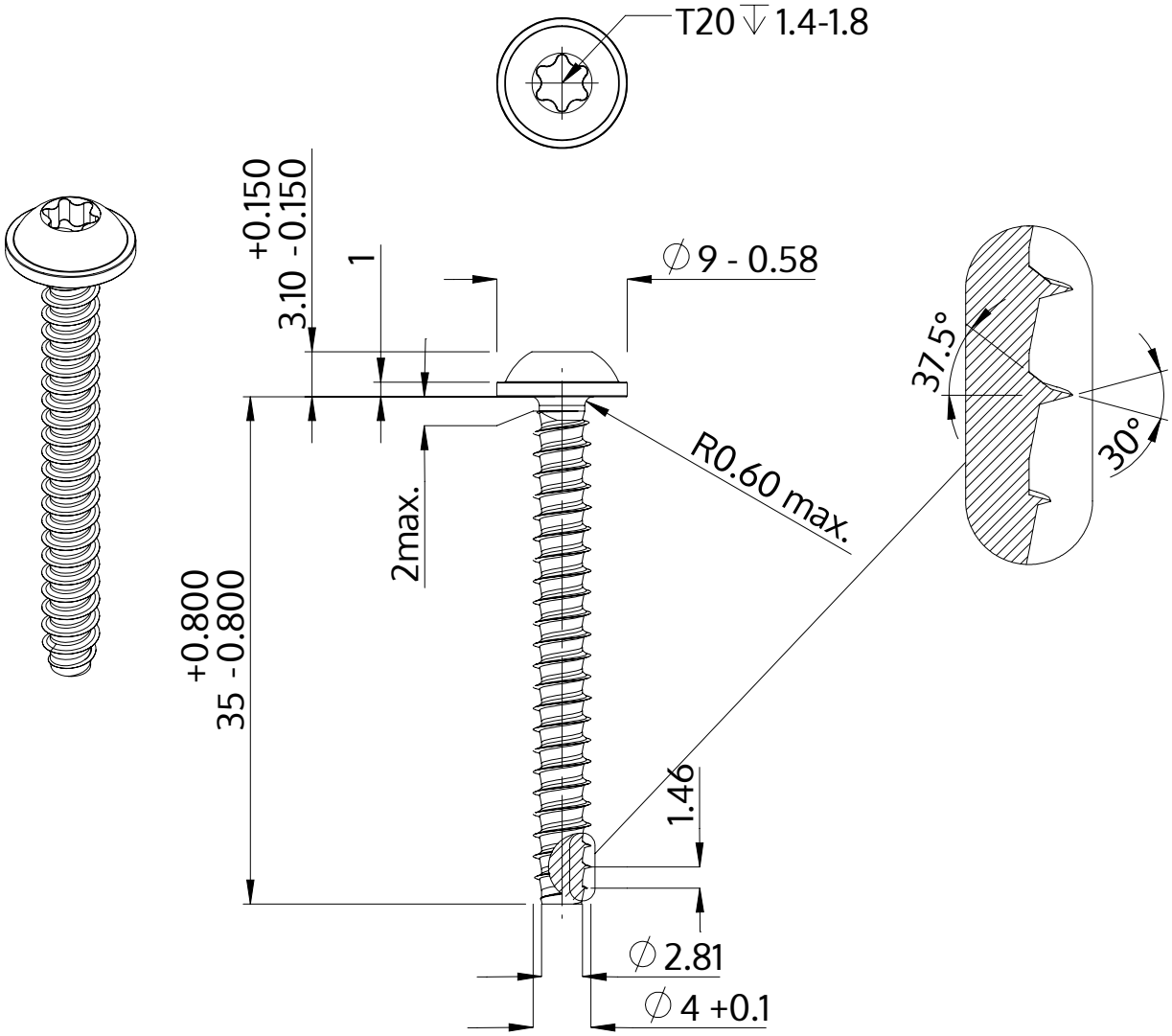

Description	STP38 4.0x35.0 - T20
Matière	acier inoxydable A4
Surface	brillant décapé et passivé
Poids	2.946 kg / 1000 Unité

SCREWERK	**STP380400350C**	
Dessin métrique A4	Redimensionner 2:1	2024-10