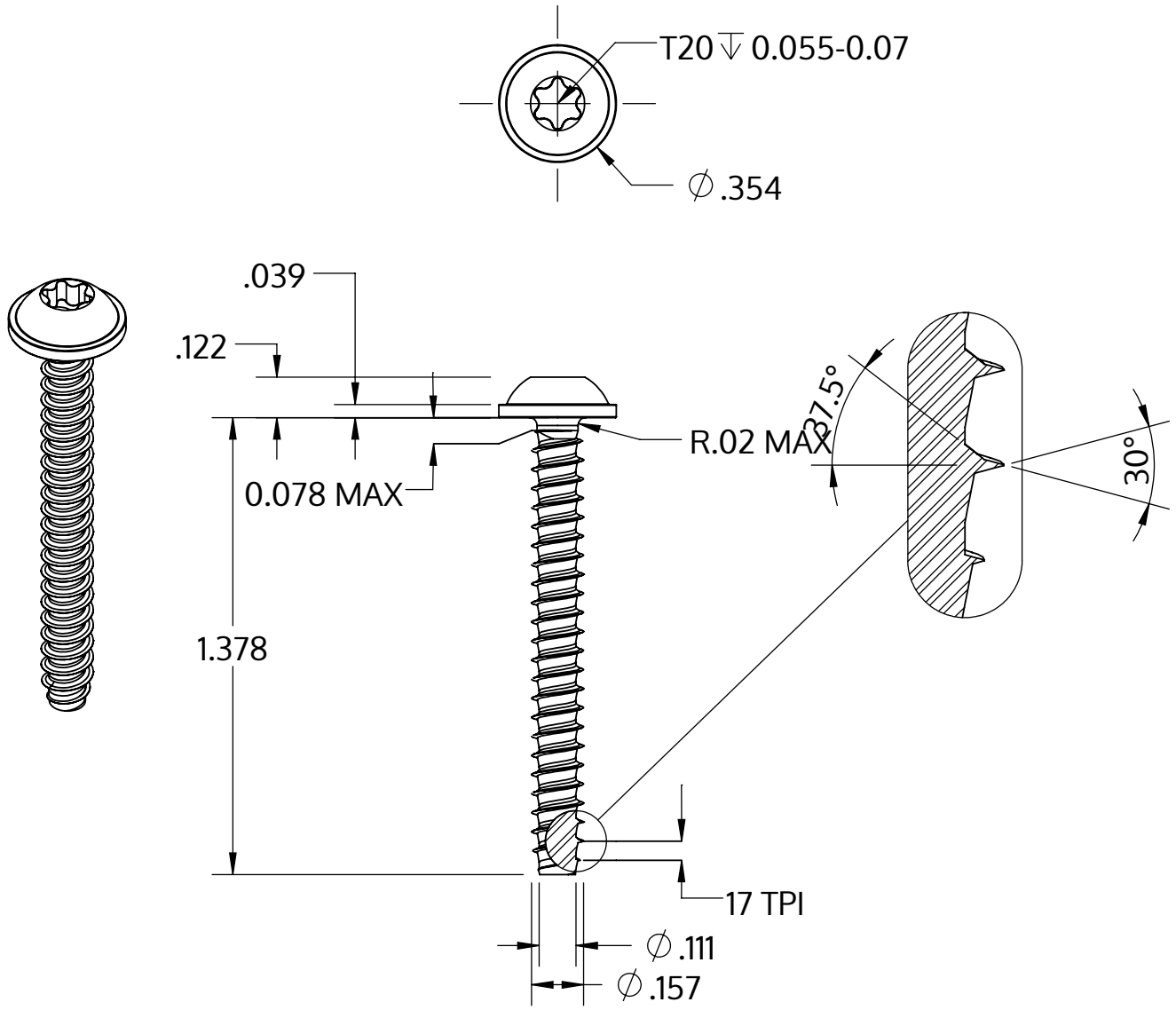


| | |
|---|---|
| Metric size | M4 x 1.46 mm |
| US size (converted) | #8-17 |
| | Tolerances [inch] |
| Length | +/- 0.031 |
| Head diameter | +0 / -0.022 |
| Head height | +/- 0.005 |
| Thread diameter | +0.003 / -0 |

| | |
|---|---|
| Açıklaması | STP38 4.0x35.0 - T20 |
| Malzeme | Çelik, sertleştirilmiş |
| Kaplama | ZnNi siyah-pasifleştirilmiştir, temperlenmistir, kaplanmış |
| Ağırlık | 2.946 kg / 1000 Adet |

| | | |
|---|---|---|
| SCREWERK | **STP380400350B** | |
| _Zoll Zeichnung Größe A | Ölçeklendirme 2:1 | 2024-10 |