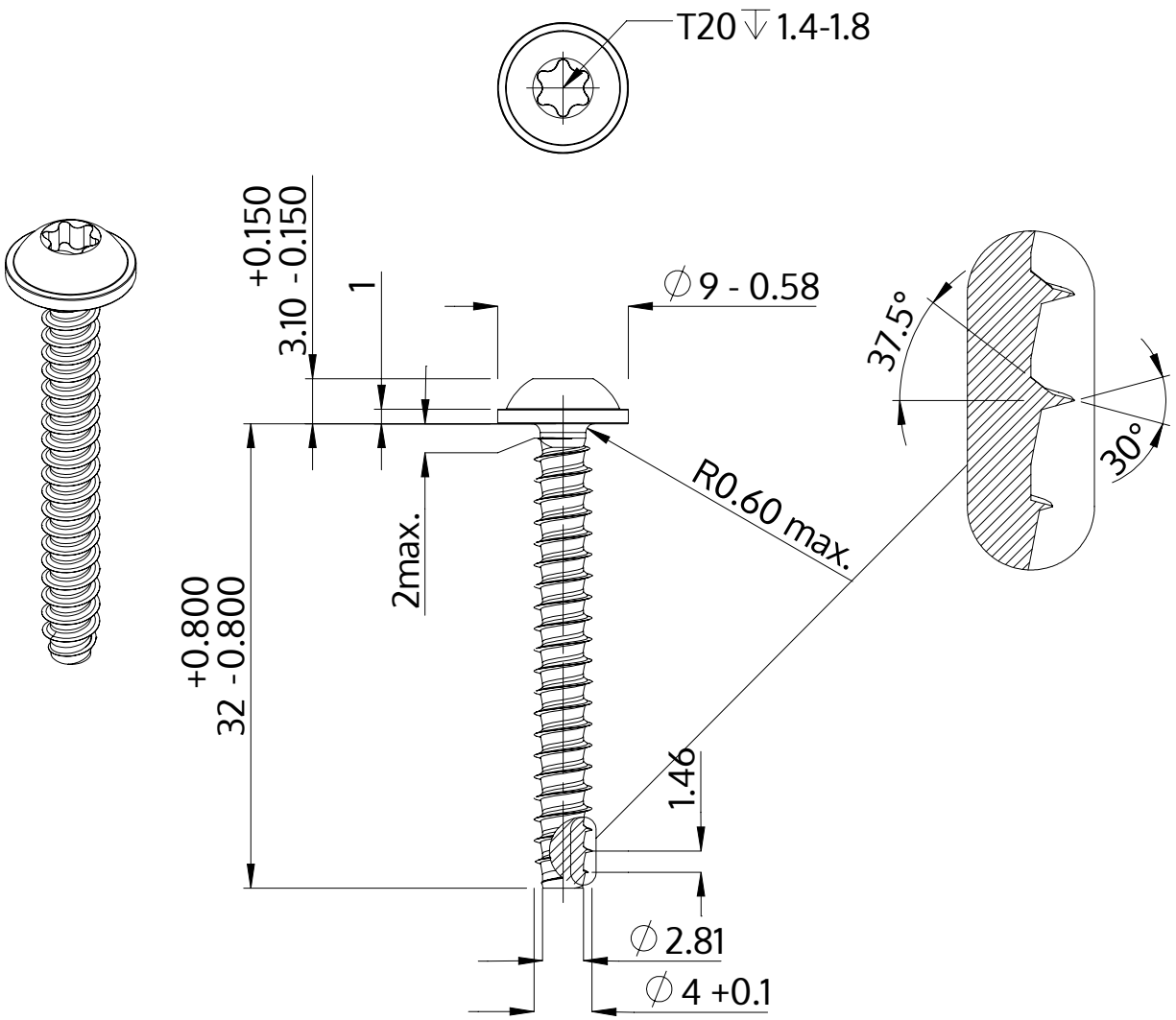

Beskrivelse	STP38 4.0x32.0 - T20
Materiale	Stål, forædlet
Overflade	ZnNi sort-passiveret, tempret, forseglet
Vægt	2.764 kg / 1000 stykke

SCREWERK	**STP380400320B**	
Metrisk tegning A4	Skalering 2:1	2024-10