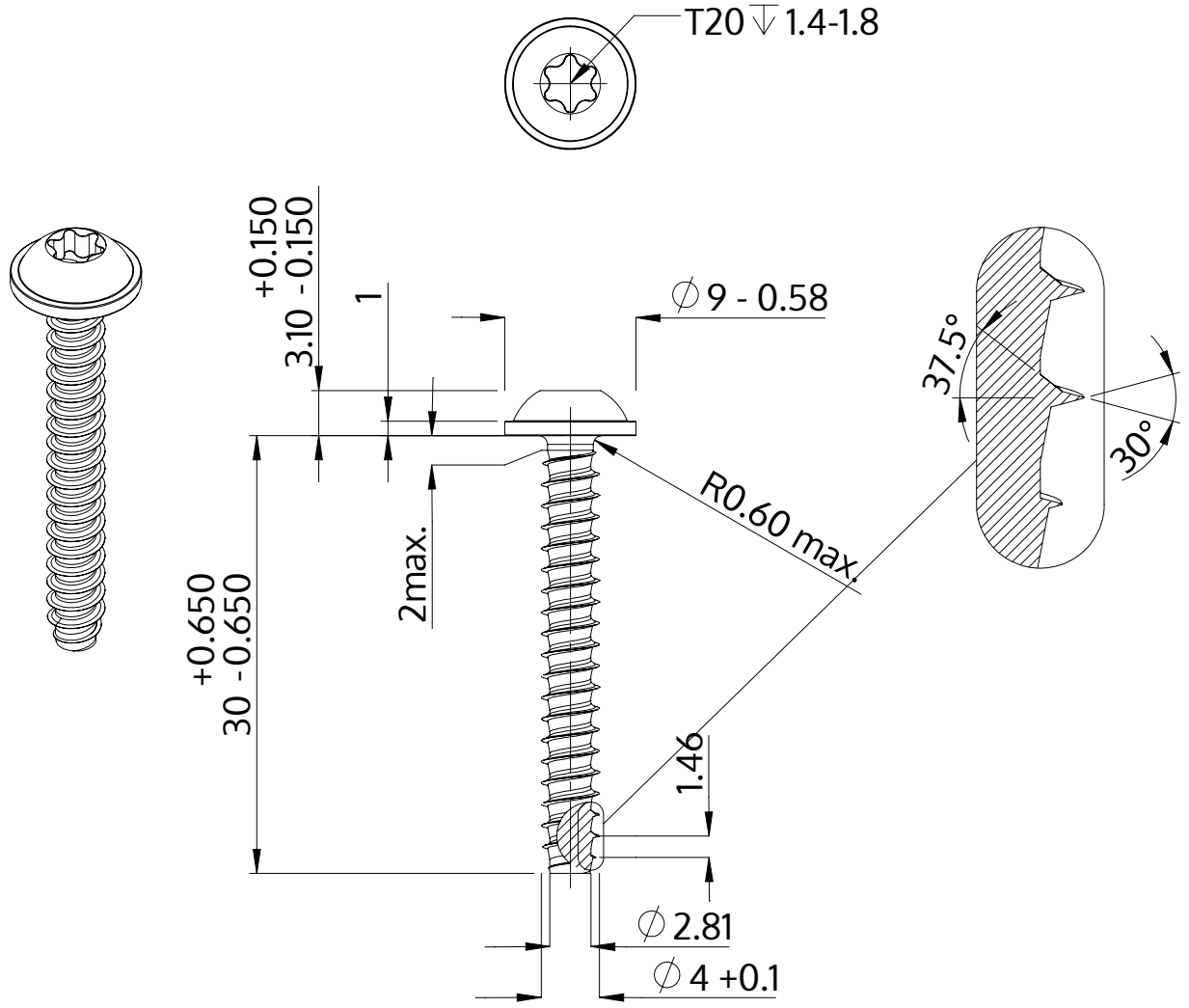

Descriere	STP38 4.0x30.0 - T20
Material	oţel inoxidabil A4
Exterior	neacoperit, murat și pasivat
Greutate	2.643 kg / 1000 unități

SCREWERK	**STP380400300C**	
Desen metric A4	Scalarea 2:1	2024-10