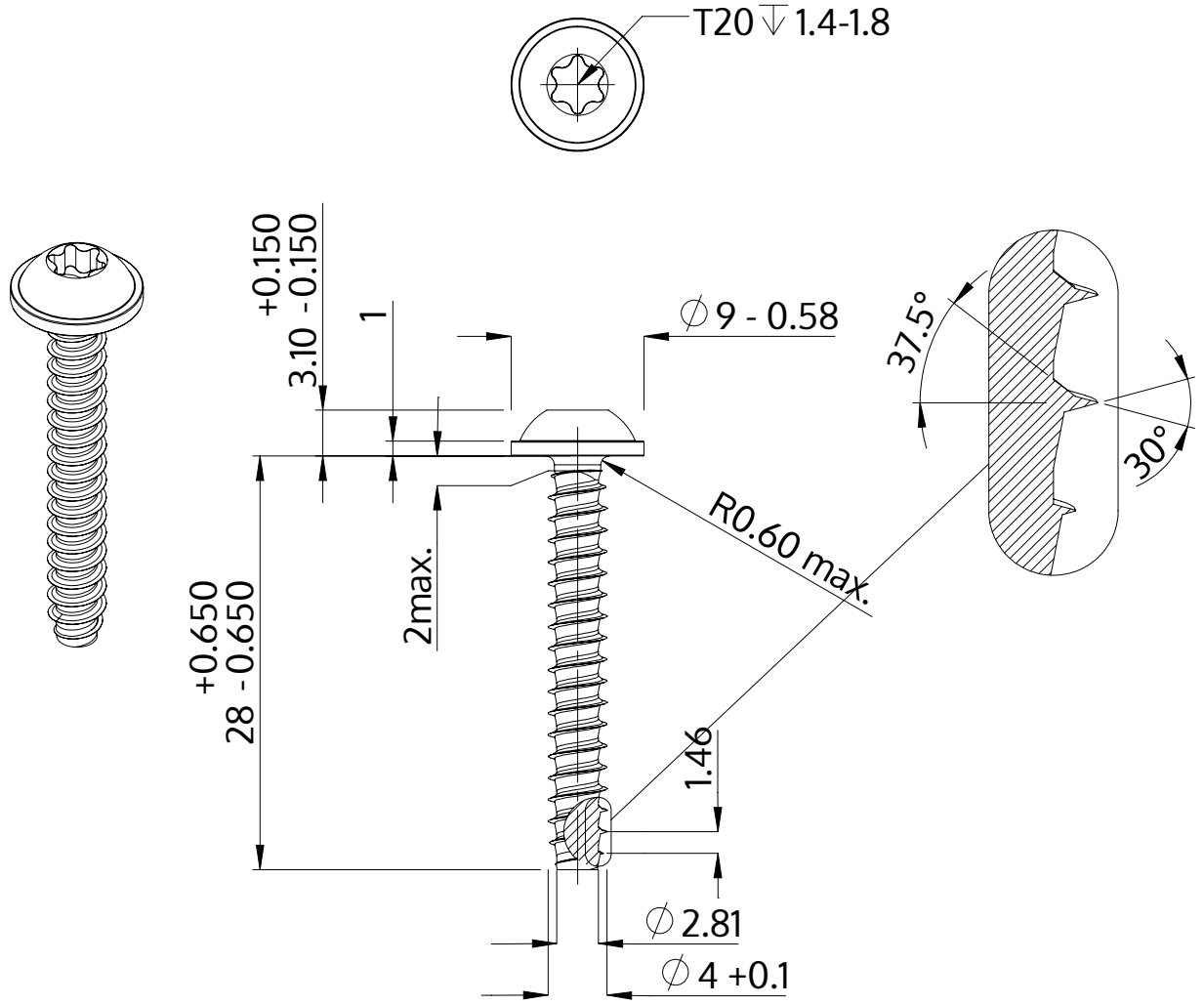

Opis	STP38 4.0x28.0 - T20
Materiał	Stal szlachetna A2
Powierzchnia	Prosta, bejcowana i pasywowana
Waga	2.521 kg / 1000 sztuk

SCREWERK	**STP380400280E**	
Rysunek metryczny A4	Skala 2:1	2024-10