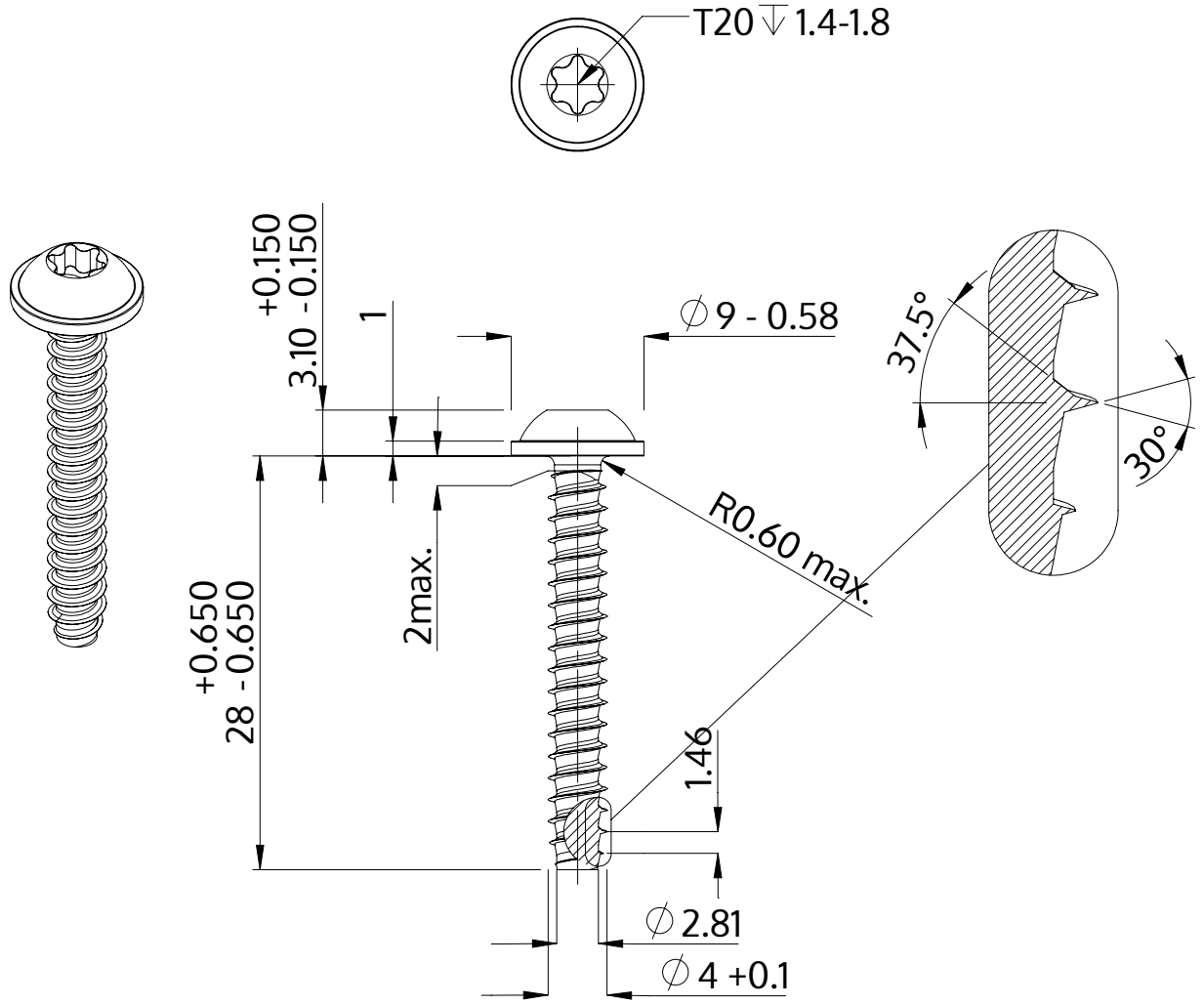

Descrição	STP38 4.0x28.0 - T20
Material	inox A4
Superfície	Decapado e passivado
Peso	2.521 kg / 1000 peças

SCREWERK	**STP380400280C**	
Desenho Métrico A4	Escala 2:1	2024-10