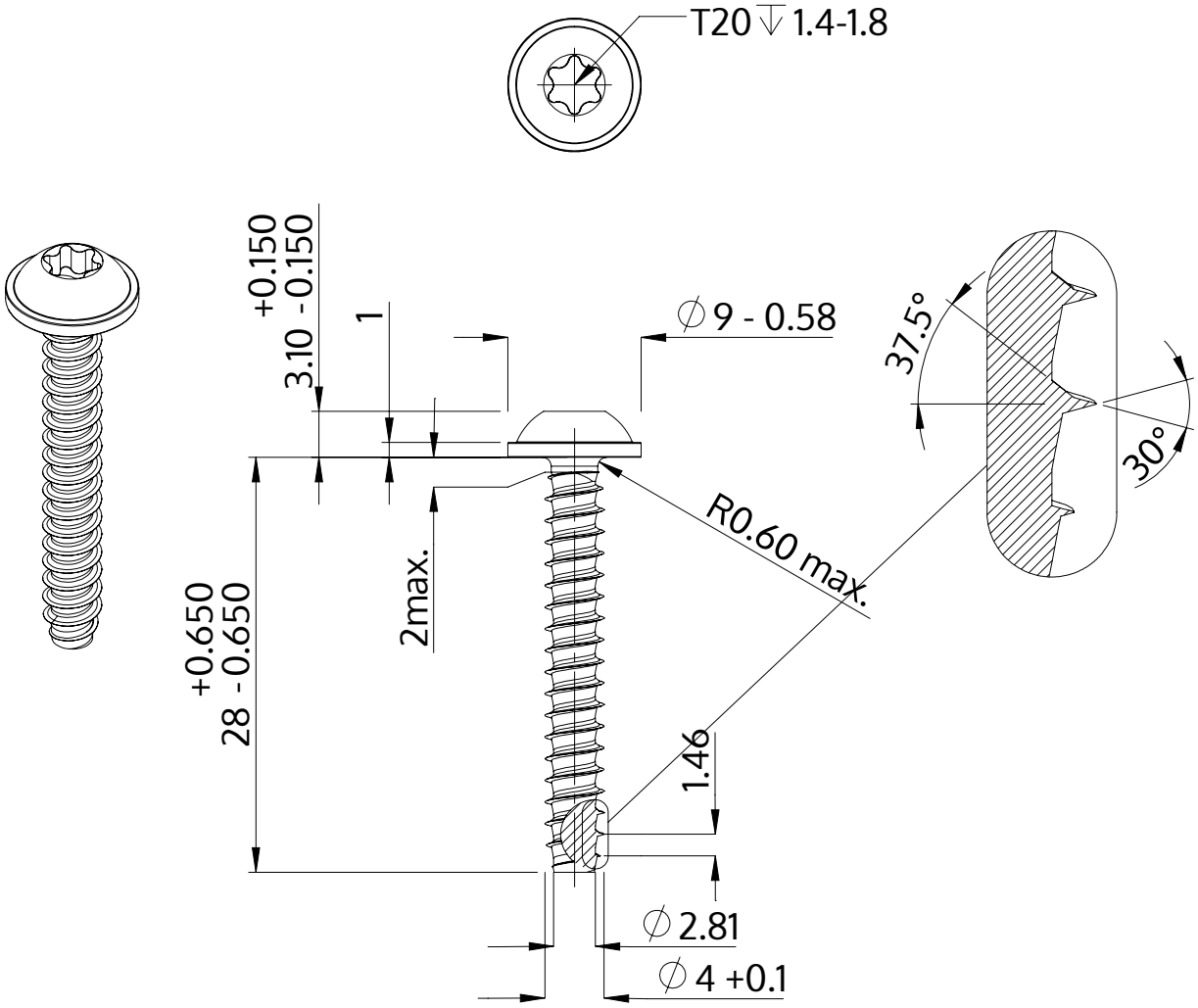

Popis	STP38 4.0x28.0 - T20
Materiál	Temperovaná ocel
Povrch	ZiNi černá-pasivovaná+temperovaná+utěsněná
Hmotnost	2.521 kg / 1000 Kus

SCREWERK	**STP380400280B**	
Metric výkres A4	Měřítko 2:1	2024-10