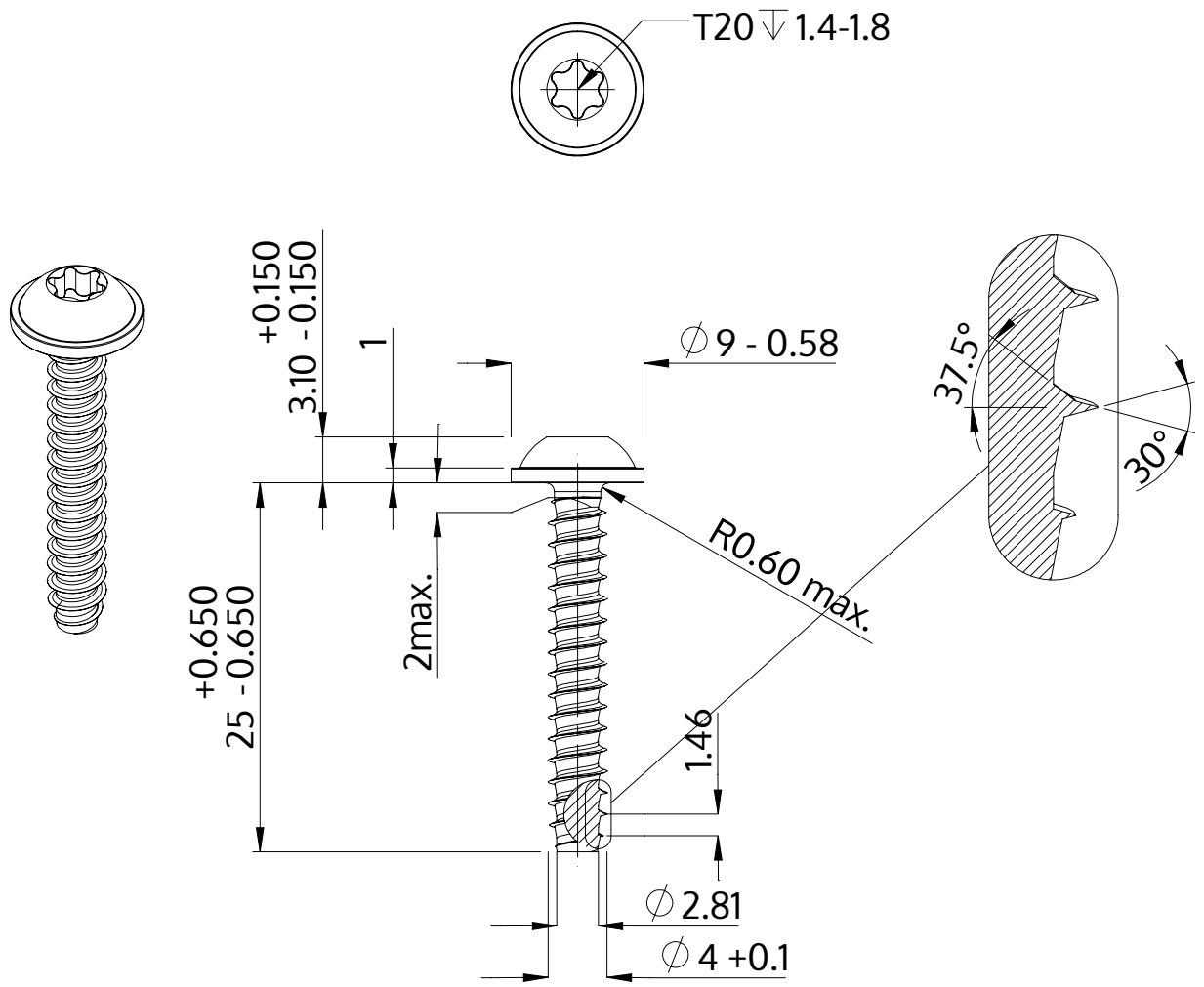

Descrição	STP38 4.0x25.0 - T20
Material	inox A4
Superfície	Decapado e passivado
Peso	2.339 kg / 1000 peças

SCREWERK	**STP380400250C**	
Desenho Métrico A4	Escala None:1	2024-04