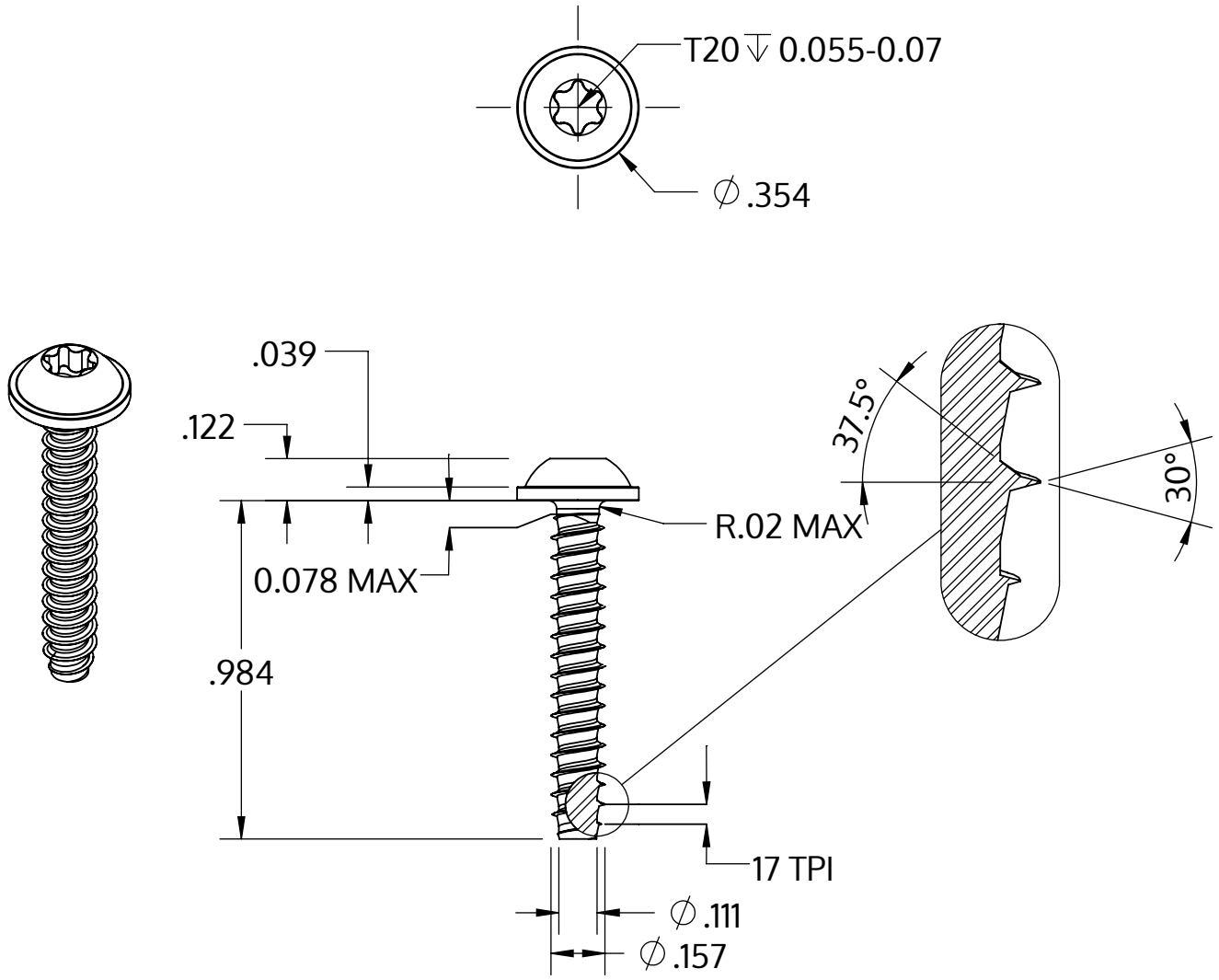

Metric size	M4 x 1.46 mm
US size (converted)	#8-17
	Tolerances [inch]
Length	+/- 0.025
Head diameter	+0 / -0.022
Head height	+/- 0.005
Thread diameter	+0.003 / -0

Beskrivelse	STP38 4.0x25.0 - T20
Materiale	Ædelstål A4
Overflade	blank, bejdset og passiveret
Vægt	2.339 kg / 1000 stykke

SCREWERK	**STP380400250C**	
_Zoll Zeichnung Größe A	Skalering 2:1	2024-10