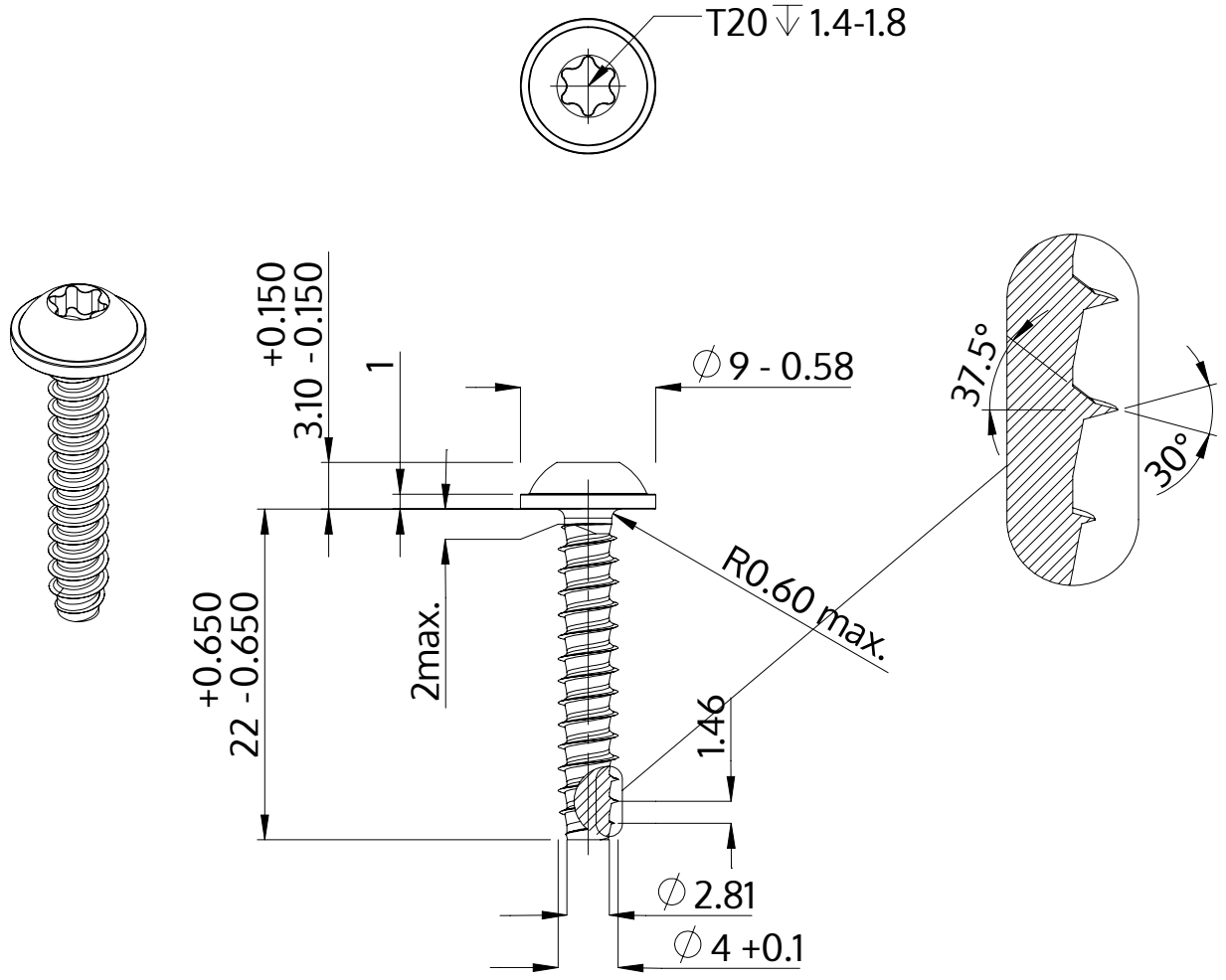

Açıklaması	STP38 4.0x22.0 - T20
Malzeme	Paslanmaz Çelik A2
Kaplama	Parlak, cilalanmış ve pasifleştirilmiştir
Ağırlık	2.157 kg / 1000 Adet

SCREWERK	**STP380400220E**	
Metrik çizim A4	Ölçeklendirme 2:1	2024-10