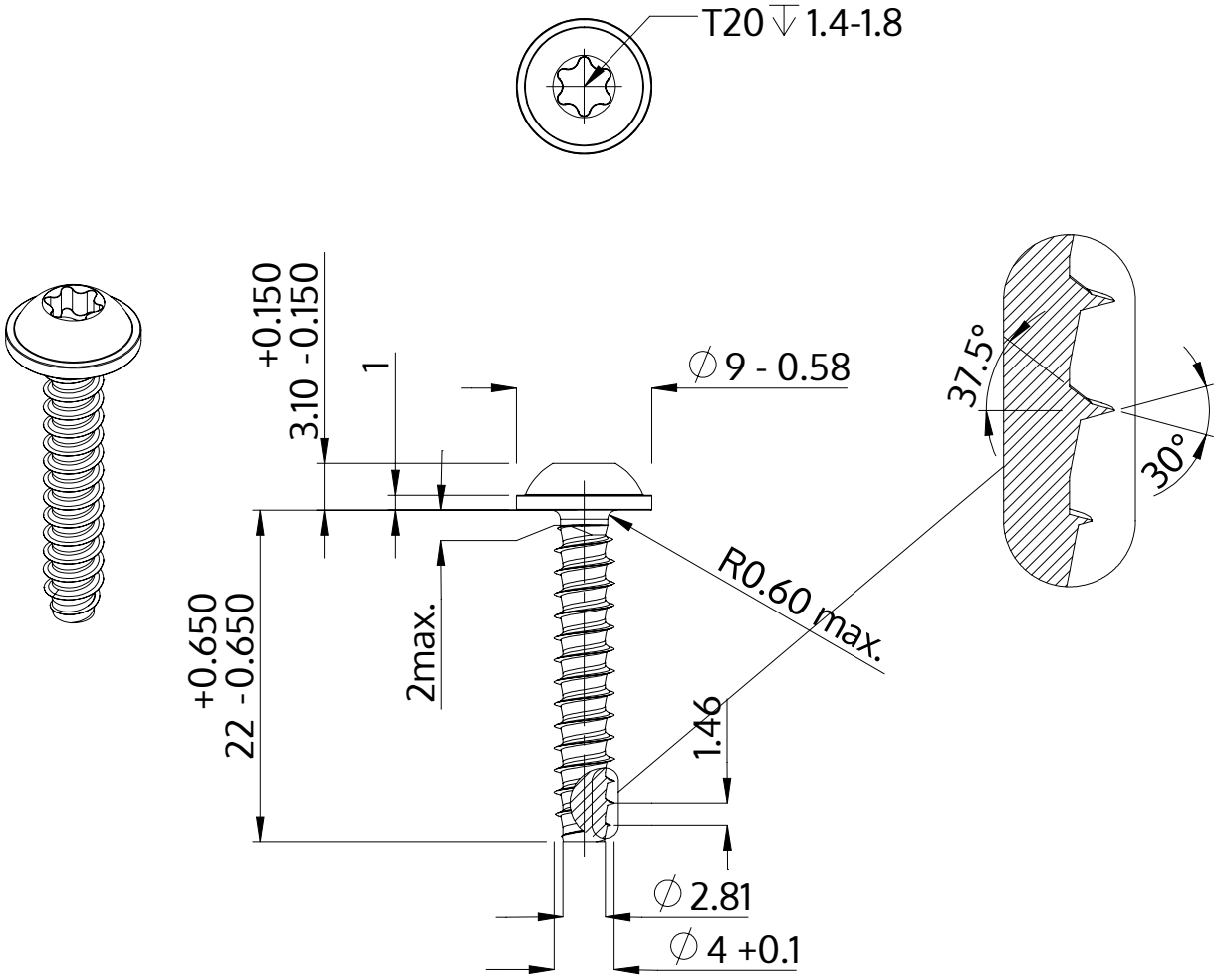

Descrição	STP38 4.0x22.0 - T20
Material	inox A2
Superfície	Decapado e passivado
Peso	2.157 kg / 1000 peças

SCREWERK	**STP380400220E**	
Desenho Métrico A4	Escala None:1	2024-04