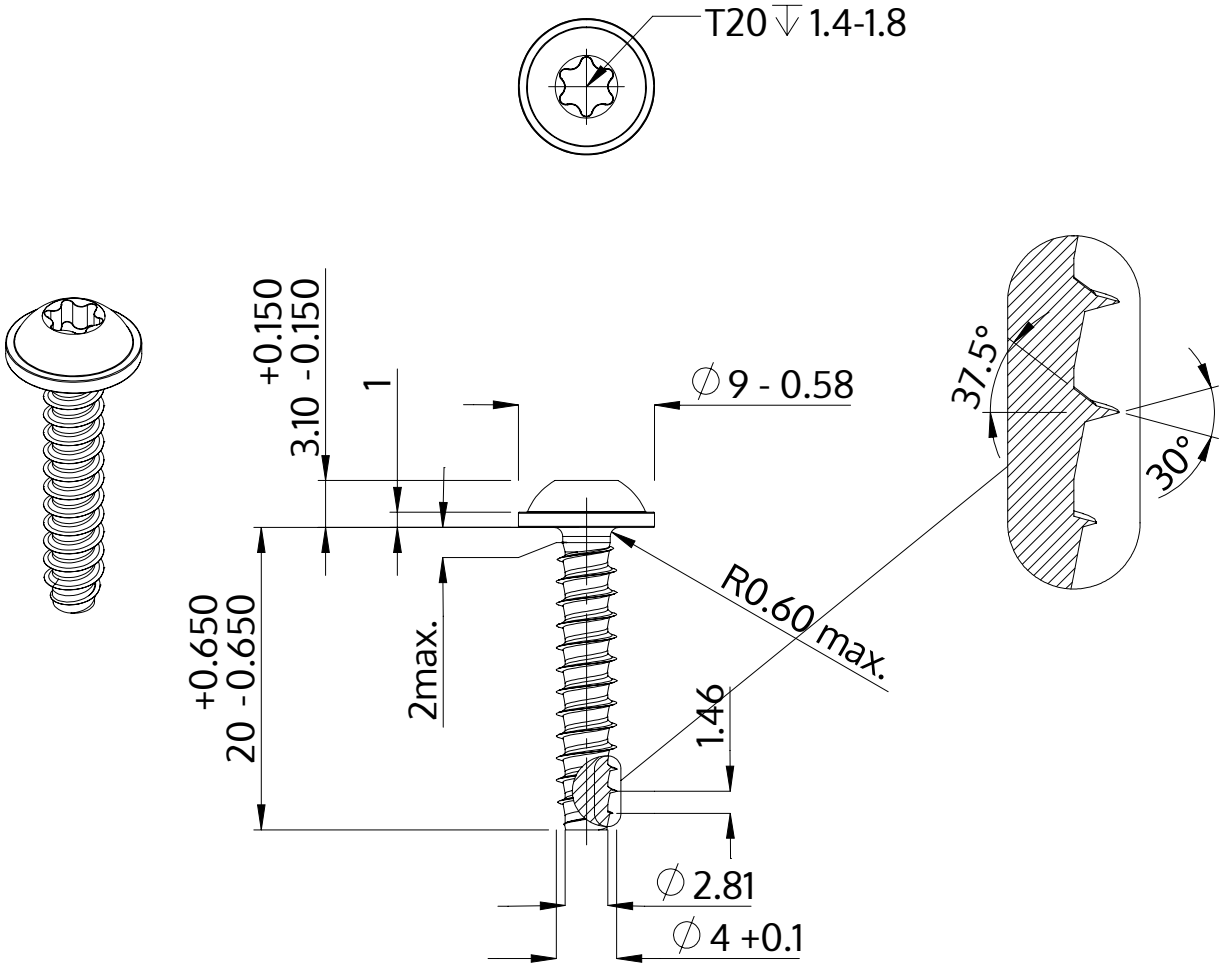

Açıklaması	STP38 4.0x20.0 - T20
Malzeme	Çelik, sertleştirilmiş
Kaplama	galvanizli 5-7 µm, temperliö mavi / şeffaf pasifleştirilmiştir
Ağırlık	2.036 kg / 1000 Adet

SCREWERK	**STP380400200S**	
Metrik çizim A4	Ölçeklendirme 2:1	2024-10