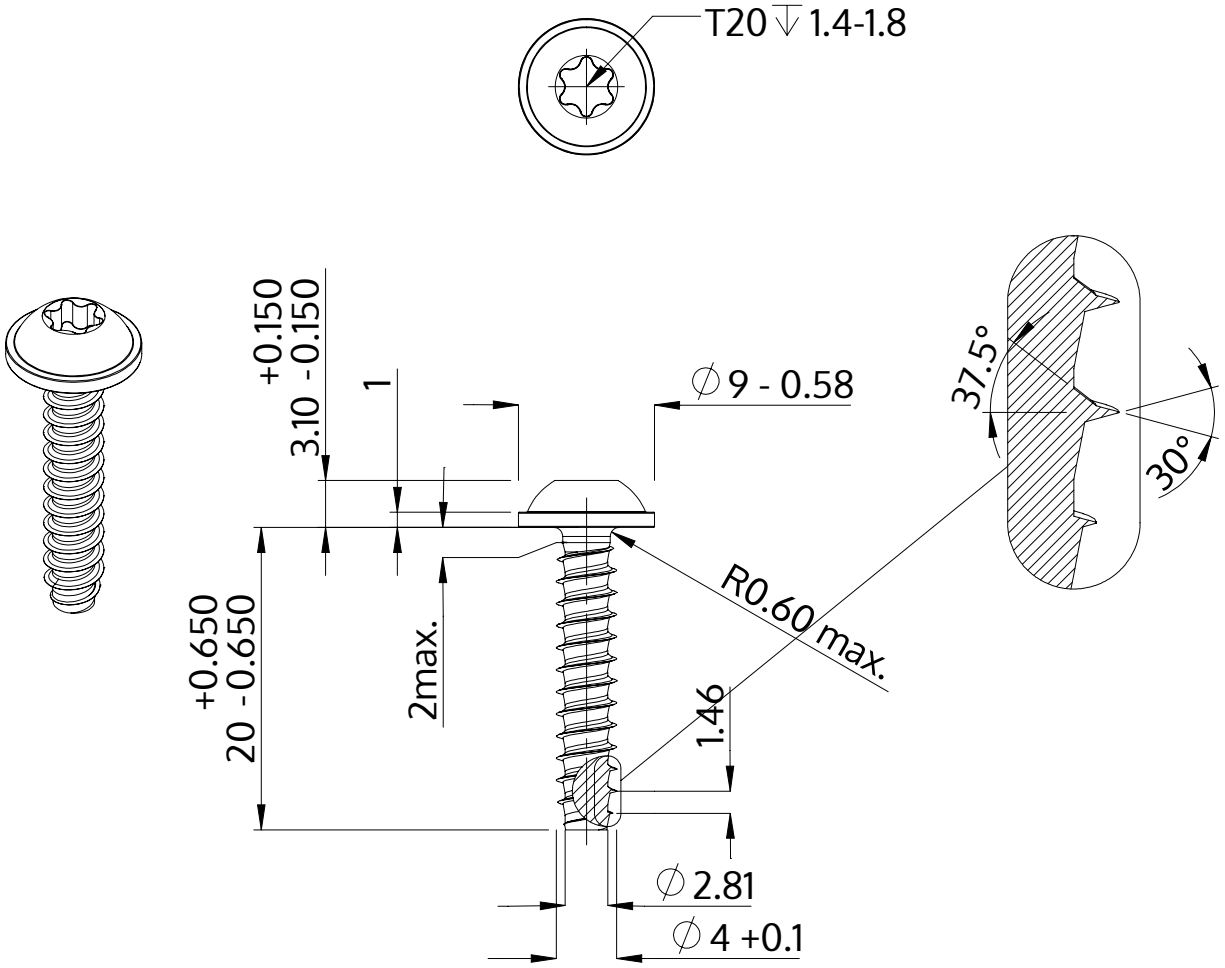

Descrizione	STP38 4.0x20.0 - T20
Materiale	acciaio inossidabile A2
Superficie	nero
Peso	2.036 kg / 1000 pezzi

SCREWERK	**STP380400200J**	
Disegno metrico A4	Scala None:1	2024-04