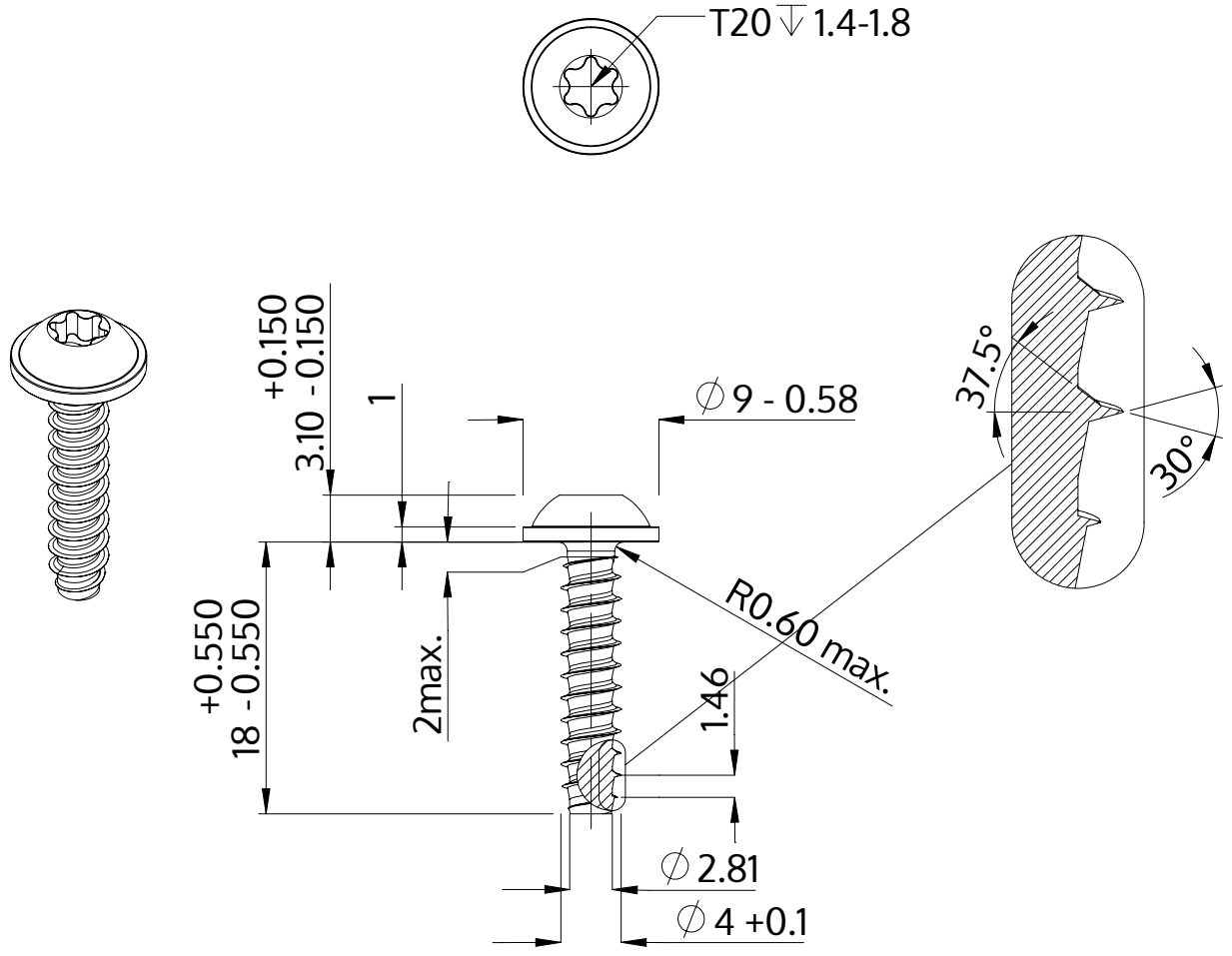

Descripción	STP38 4.0x18.0 - T20
Material	Acero Inoxidable A2
Superficie	Laminado brillante, barnizado y pasivado
Peso	1.915 kg / 1000 Piezas

SCREWERK	**STP380400180E**	
Diseño métrico	Escalada 2:1	2024-10