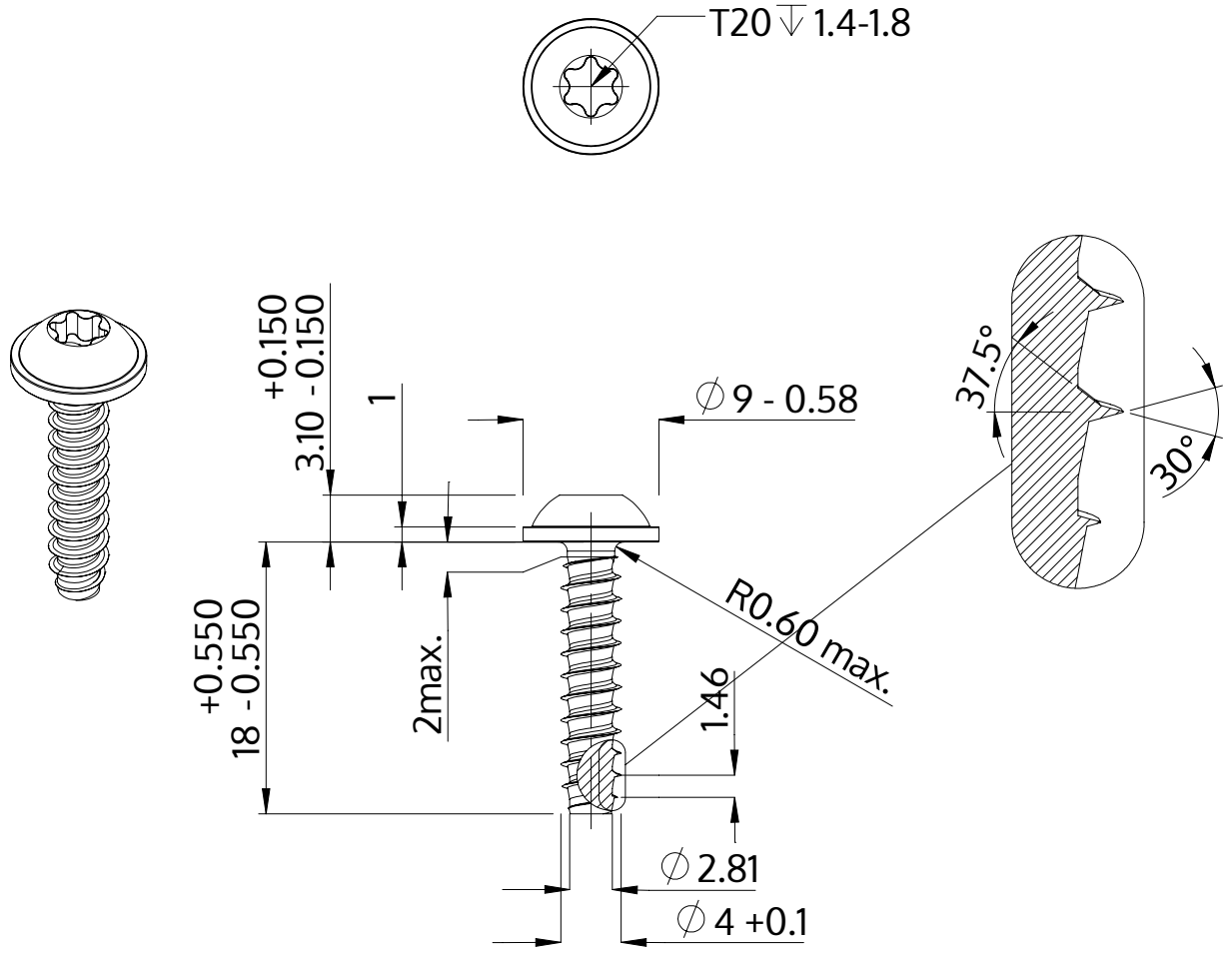

Açıklaması	STP38 4.0x18.0 - T20
Malzeme	Paslanmaz Çelik A4
Kaplama	Parlak, cilalanmış ve pasifleştirilmiştir
Ağırlık	1.915 kg / 1000 Adet

SCREWERK	**STP380400180C**	
Metrik çizim A4	Ölçeklendirme 2:1	2024-10