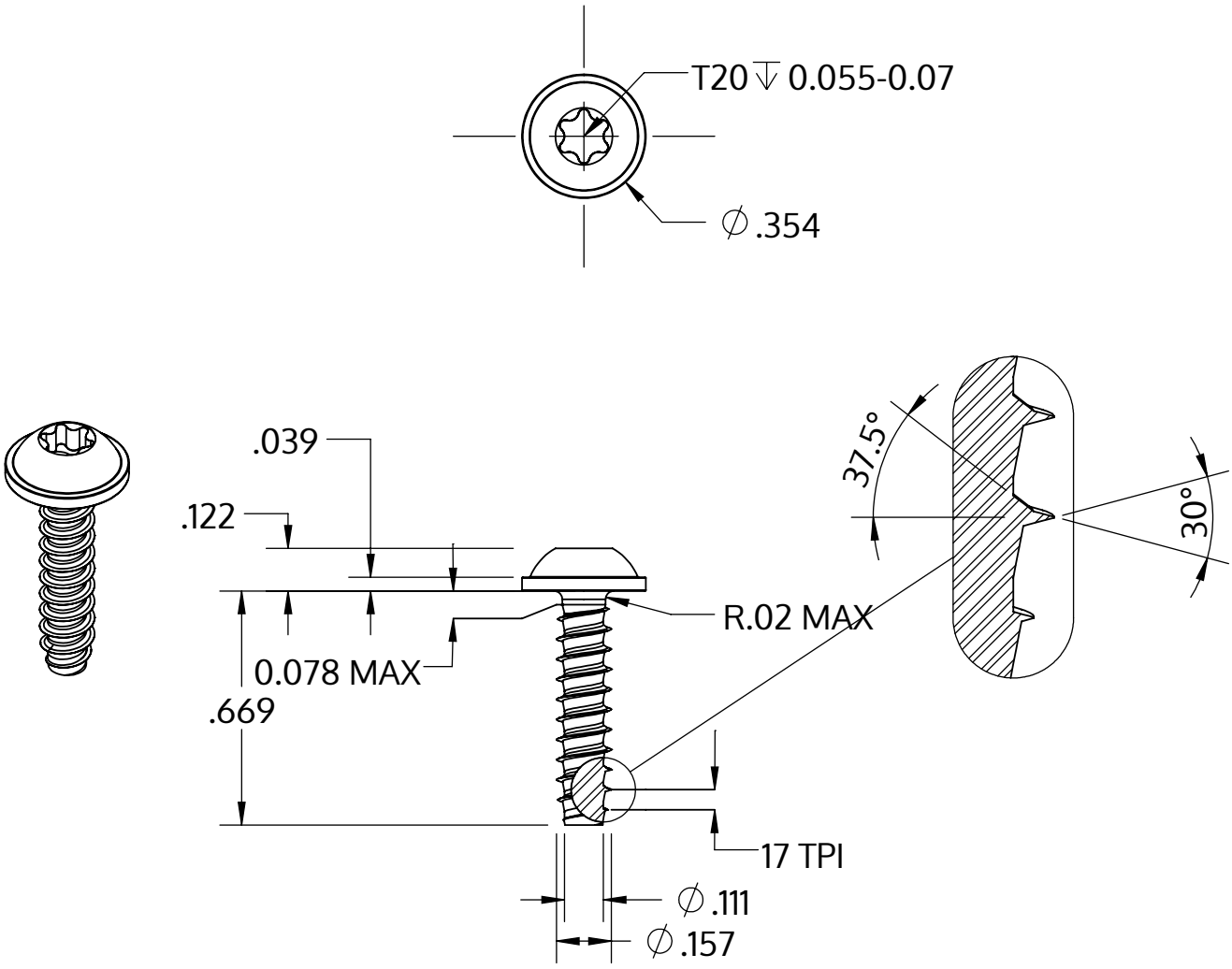

Metric size	M4 x 1.46 mm
US size (converted)	#8-17
	Tolerances [inch]
Length	+/- 0.021
Head diameter	+0 / -0.022
Head height	+/- 0.005
Thread diameter	+0.003 / -0

Описание	STP38 4.0x17.0 - T20
Материал	неръждаема стомана A2
Повърхност	гланциран, полиран, пасиваран
Тегло	1.854 kg / 1000 Бройка

SCREWERK	**STP380400170E**	
_Zoll Zeichnung Größe A	Мащаб 2:1	2024-10