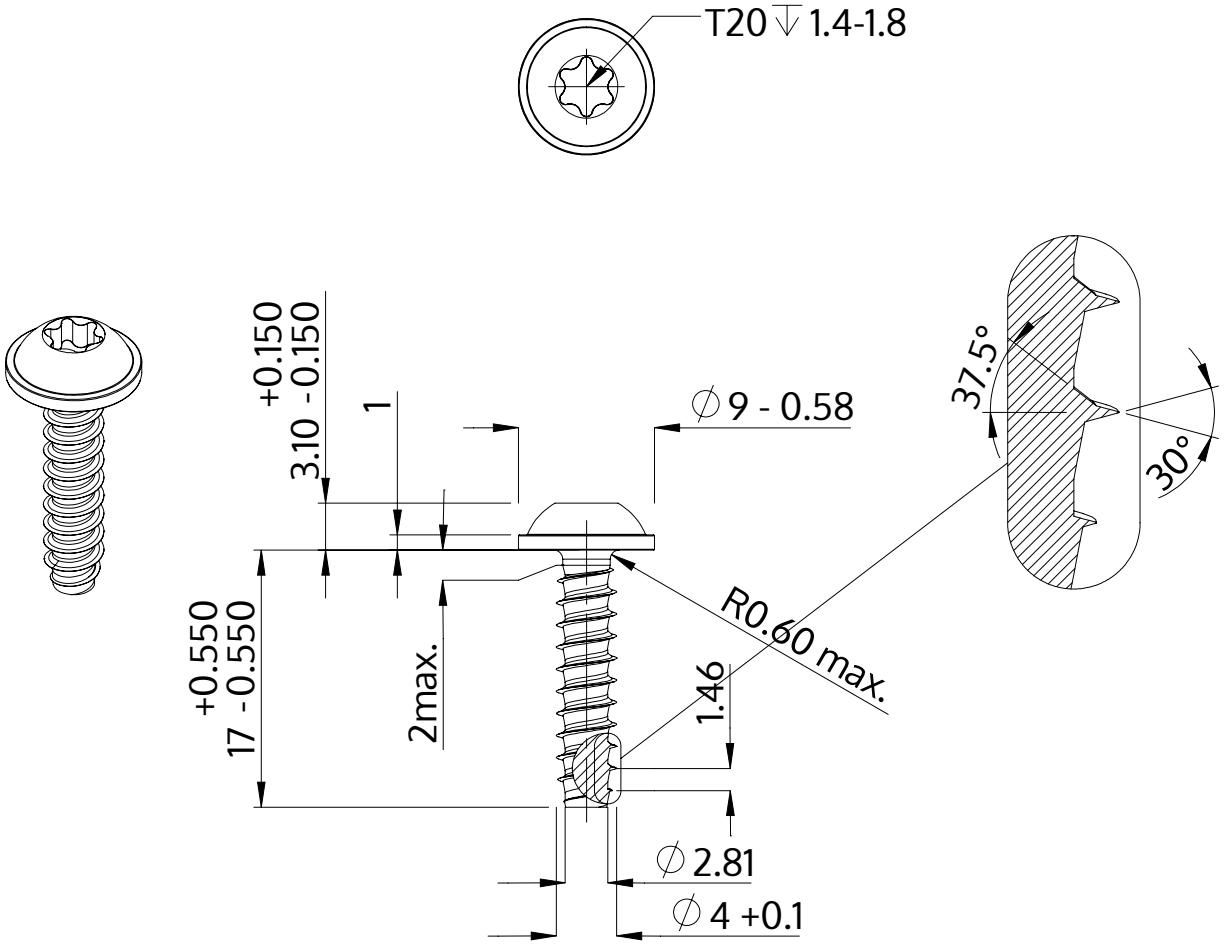

Описание	STP38 4.0x17.0 - T20
Материал	неръждаема стомана A2
Повърхност	гланциран, полиран, пасиваран
Тегло	1.854 kg / 1000 Бройка

SCREWERK	**STP380400170E**	
Метричен дизайн A4	Мащаб 2:1	2024-10