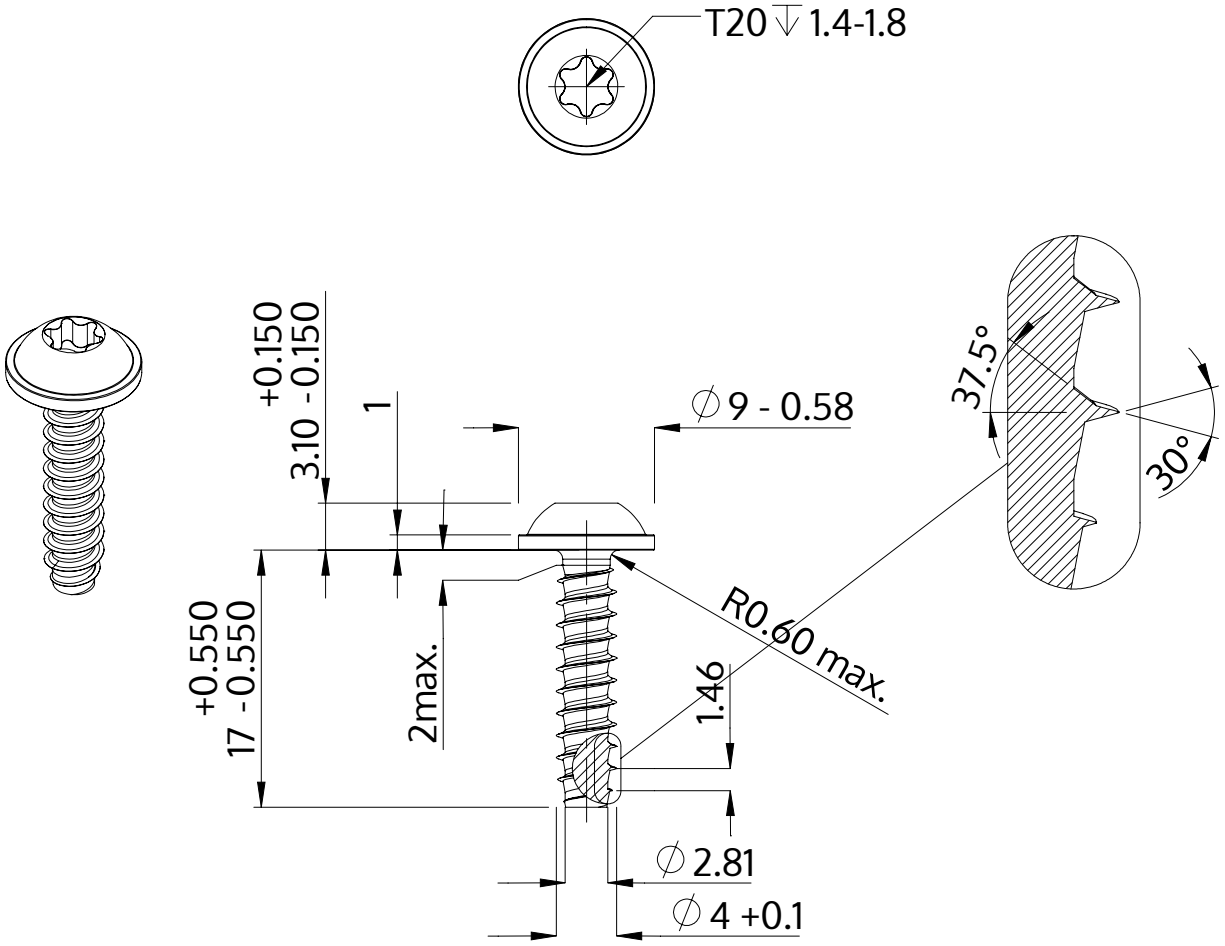

Descripción	STP38 4.0x17.0 - T20
Material	Acero, endurecido
Superficie	Zinc-Niquelado, pasivado negro/ sin Cr-VI, recocido, sellado
Peso	1.854 kg / 1000 Piezas

SCREWERK	**STP380400170B**	
Diseño métrico	Escalada 2:1	2024-10